노 문 1 교 (양 양 방 향)

외 관 조 사 망 도

1. 표면상

노문1교(양양) 외관조사망도
(교면포장 제1경간)

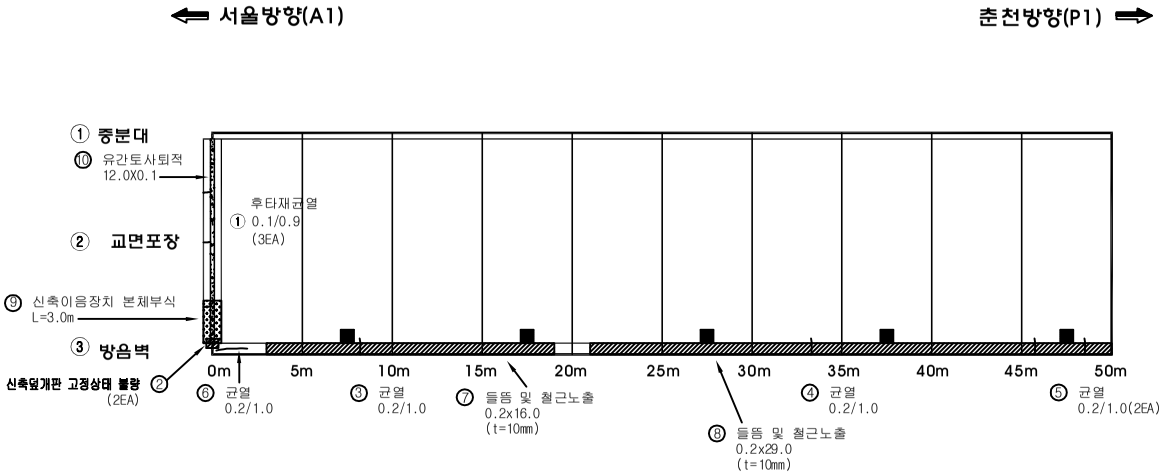

손 상 물 량 표

번호	신구	손상내용	손상규모						비고
			폭	길이	깊이	개소	수량	단위	
1	구	후타재균열	0.1	0.9		3	2.70	m	신축이음
2	구	차수판 고정상태 불량				2	6.00	EA	신축이음
3	구	균열	0.2	1.0		1	1.00	m	방호벽
4	구	균열	0.2	1.0		1	1.00	m	방호벽
5	구	균열	0.2	1.0		2	2.00	m	방호벽
6	구	균열	0.2	1.0		1	1.00	m	방호벽
7	구	들뜸 및 철근노출	0.2	16.0	10	1	3.20	m^2	방호벽
8	구	들뜸 및 철근노출	0.2	29.0	10	1	5.80	m^2	방호벽
9	구	신축이음장치 본체부식		3.0		1	3.00	m	신축이음
10	구	유간토사퇴적	12.0	0.1		1	1.20	m^2	신축이음
11									
12									
13									
14									
15									
16									
17									
18									
19									
20									
21									
22									
23									
24									
25									
26									
27									
28									
29									
30									
31									
32									
33									
34									
35									
36									
37									
38									
39									
40									

점 검 범 례			
○	기 존 점 검	⬭	금 회 점 검

KEY PLAN

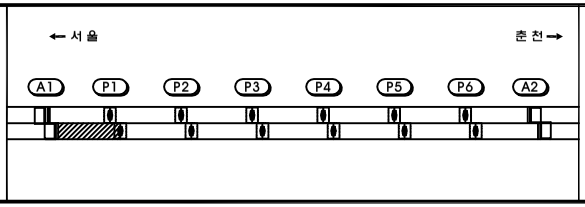

SECTION

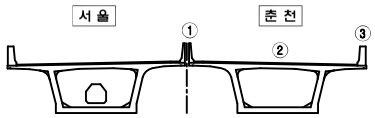

범례

균 열	박 리	백 태
망상균열	누 수	이토퇴적
철근노출	열 화	재료분리
체 수	박락,들뜸	부 식
포트홀	파 손	기 타

시설물명	노문1교(양양)
용 역 명	2017년 서울춘천고속도로 정밀점검용역(미사대교 등 29개 시설물)
점검기관	(주)에스코알티에스
도 면 명	**노문1교(양양) 교면포장 외관조사망도(제1경간)**
도면번호	1 / 29

노문1교(양양) 외관조사망도
(교면포장 제2경간)

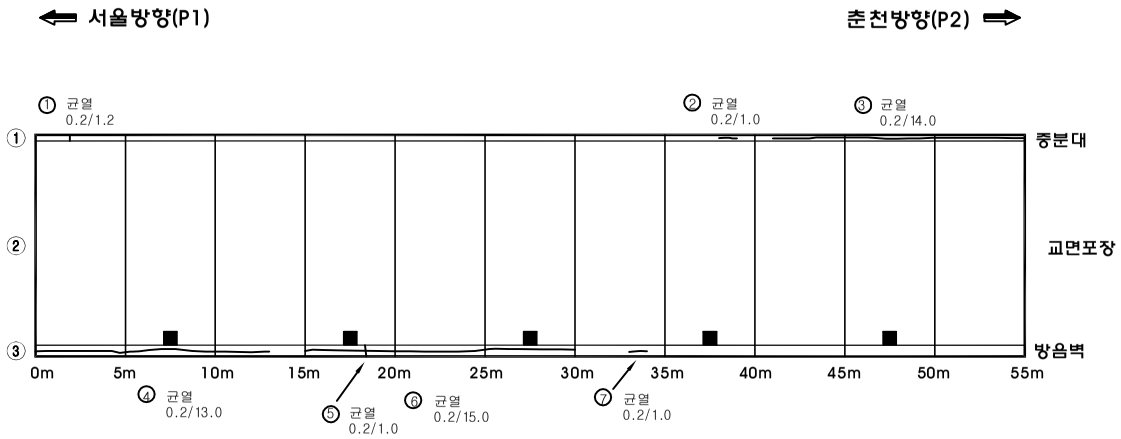

손 상 물 량 표

번호	신구	손상내용	손상규모						비고
			폭	길이	깊이	개소	수량	단위	
1	구	균열	0.2	1.2		1	1.20	m	방호벽
2	구	균열	0.2	1.0		1	1.00	m	방호벽
3	구	균열	0.2	14.0		1	14.00	m	방호벽
4	구	균열	0.2	13.0		1	13.00	m	방호벽
5	구	균열	0.2	1.0		1	1.00	m	방호벽
6	구	균열	0.2	15.0		1	15.00	m	방호벽
7	구	균열	0.2	1.0		1	1.00	m	방호벽
8									
9									
10									
11									
12									
13									
14									
15									
16									
17									
18									
19									
20									
21									
22									
23									
24									
25									
26									
27									
28									
29									
30									
31									
32									
33									
34									
35									
36									
37									
38									
39									
40									

점 검 범 례			
○	기 존 점 검	⬭	금 회 점 검

KEY PLAN

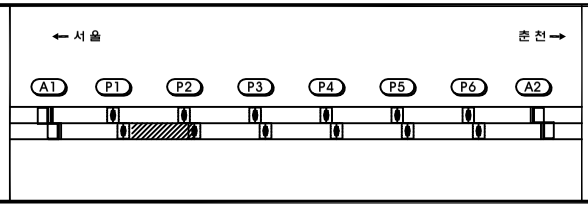

SECTION

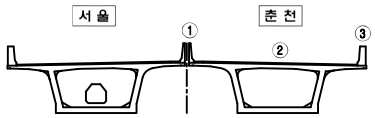

범례

	균 열		박 리		백 태
	망상균열		누 수		이토퇴적
	철근노출		열 화		재료분리
	체 수		박락,들뜸		부 식
	포트홀		파 손		기 타

시설물명	노문1교(양양)
용 역 명	2017년 서울춘천고속도로 정밀점검용역(미사대교 등 29개 시설물)
점검기관	(주)에스코알티에스
도 면 명	**노문1교(양양) 교면포장 외관조사망도(제2경간)**
도면번호	2 / 29

노문1교(양양) 외관조사망도
(교면포장 제3경간)

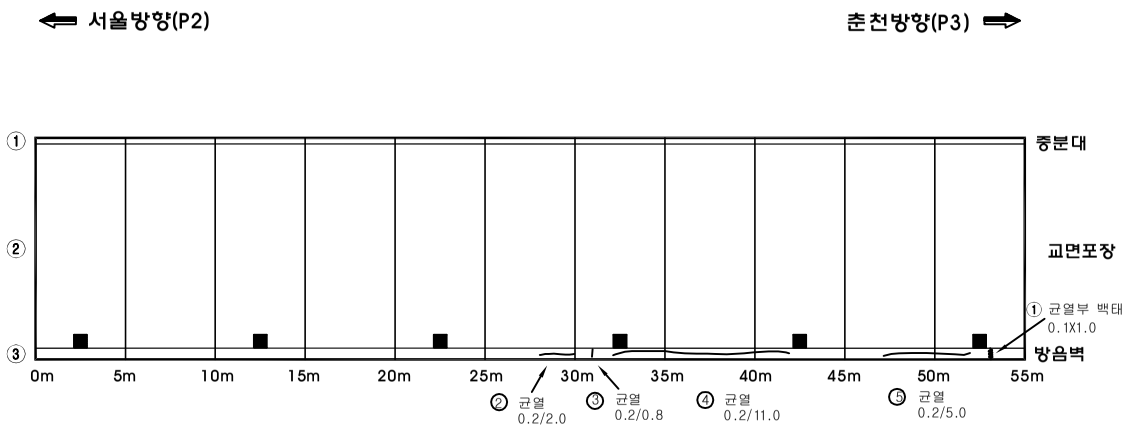

손 상 물 량 표

번호	신구	손상내용	손상규모						비고
			폭	길이	깊이	개소	수량	단위	
1	구	균열부 백태	0.1	1.0		1	0.10	㎡	방호벽
2	구	균열	0.2	2.0		1	2.00	m	방호벽
3	구	균열	0.2	0.8		1	0.80	m	방호벽
4	구	균열	0.2	11.0		1	11.00	m	방호벽
5	구	균열	0.2	5.0		1	5.00	m	방호벽
6									
7									
8									
9									
10									
11									
12									
13									
14									
15									
16									
17									
18									
19									
20									
21									
22									
23									
24									
25									
26									
27									
28									
29									
30									
31									
32									
33									
34									
35									
36									
37									
38									
39									
40									

점 검 범 례			
○	기 존 점 검	⬭	금 회 점 검

KEY PLAN

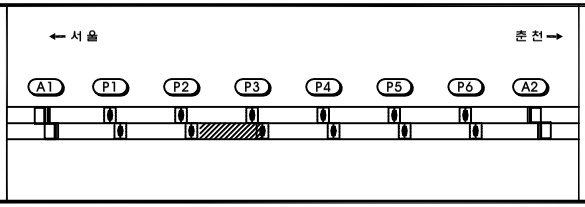

SECTION

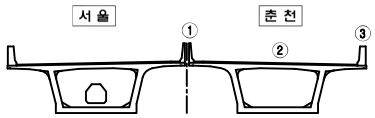

범례

	균 열		박 리		백 태
	망상균열		누 수		이토퇴적
	철근노출		열 화		재료분리
	체 수		박락,들뜸		부 식
	포트홀		파 손		기 타

시설물명	노문1교(양양)
용 역 명	2017년 서울춘천고속도로 정밀점검용역(미사대교 등 29개 시설물)
점검기관	(주)에스코알티에스
도 면 명	**노문1교(양양) 교면포장 외관조사망도(제3경간)**
도면번호	3 / 29

노문1교(양양) 외관조사망도
(교면포장 제4경간)

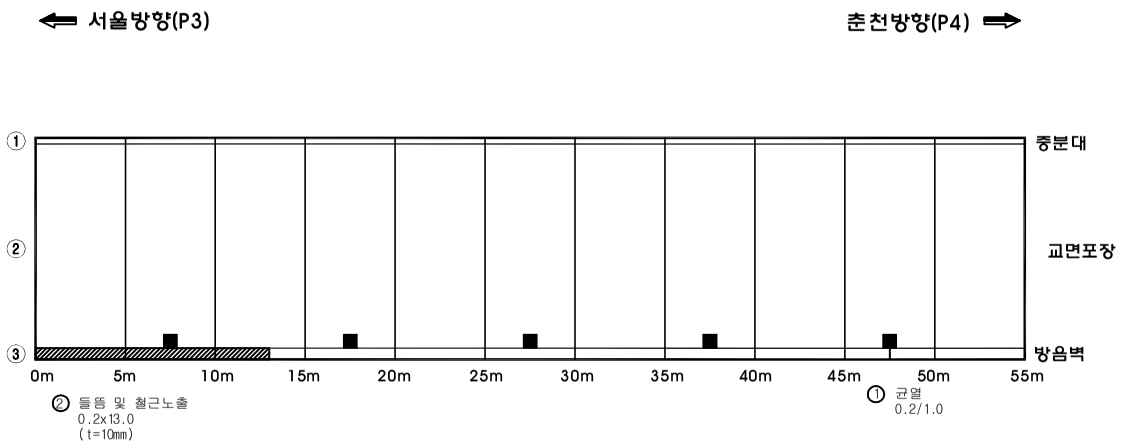

손 상 물 량 표

번호	신구	손상내용	손상규모						비고
			폭	길이	깊이	개소	수량	단위	
1	구	균열	0.2	1.0		1	1.00	m	방호벽
2	구	들뜸 및 철근노출	0.2	13.0	10	1	2.60	m^2	방호벽
3									
4									
5									
6									
7									
8									
9									
10									
11									
12									
13									
14									
15									
16									
17									
18									
19									
20									
21									
22									
23									
24									
25									
26									
27									
28									
29									
30									
31									
32									
33									
34									
35									
36									
37									
38									
39									
40									

점 검 범 례			
○	기 존 점 검	⬭	금 회 점 검

KEY PLAN

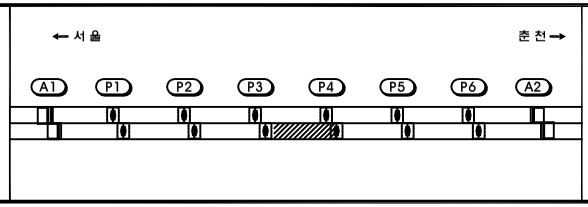

SECTION

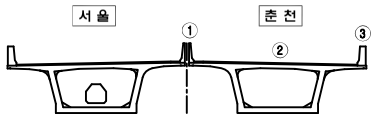

범례

	균 열		박 리		백 태
	망상균열		누 수		이토퇴적
	철근노출		열 화		재료분리
	체 수		박락,들뜸		부 식
	포트홀		파 손		기 타

시설물명	노문1교(양양)
용 역 명	2017년 서울춘천고속도로 정밀점검용역(미사대교 등 29개 시설물)
점검기관	(주)에스코알티에스
도 면 명	**노문1교(양양) 교면포장 외관조사망도(제4경간)**
도면번호	4 / 29

노문1교(양양) 외관조사망도
(교면포장 제5경간)

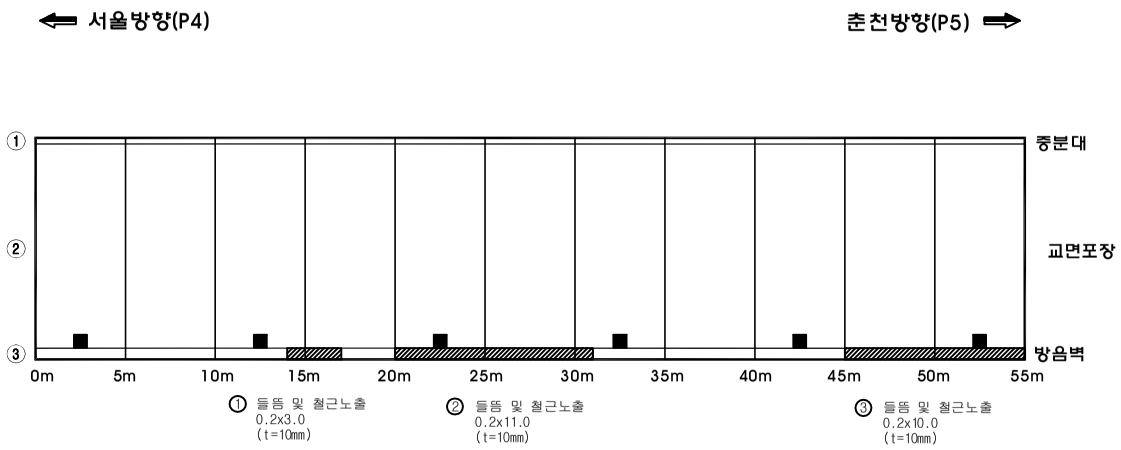

손 상 물 량 표

번호	신구	손상내용	손상규모						비고
			폭	길이	깊이	개소	수량	단위	
1	구	들뜸 및 철근노출	0.2	3.0	10	1	0.60	㎡	방호벽
2	구	들뜸 및 철근노출	0.2	11.0	10	1	2.20	㎡	방호벽
3	구	들뜸 및 철근노출	0.2	10.0	10	1	2.00	㎡	방호벽
4									
5									
6									
7									
8									
9									
10									
11									
12									
13									
14									
15									
16									
17									
18									
19									
20									
21									
22									
23									
24									
25									
26									
27									
28									
29									
30									
31									
32									
33									
34									
35									
36									
37									
38									
39									
40									

점 검 범 례			
○	기 존 점 검	⬭	금 회 점 검

KEY PLAN

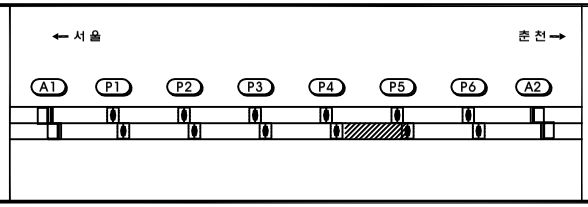

SECTION

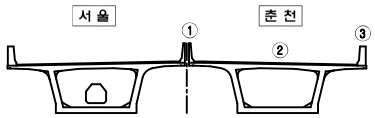

범례

	균 열		박 리		백 태
	망상균열		누 수		이토퇴적
	철근노출		열 화		재료분리
	체 수		박락,들뜸		부 식
	포트홀		파 손		기 타

시설물명	노문1교(양양)
용 역 명	2017년 서울춘천고속도로 정밀점검용역(미사대교 등 29개 시설물)
점검기관	(주)에스코알티에스
도 면 명	**노문1교(양양) 교면포장 외관조사망도(제5경간)**
도면번호	5 / 29

노문1교(양양) 외관조사망도
(교면포장 제6경간)

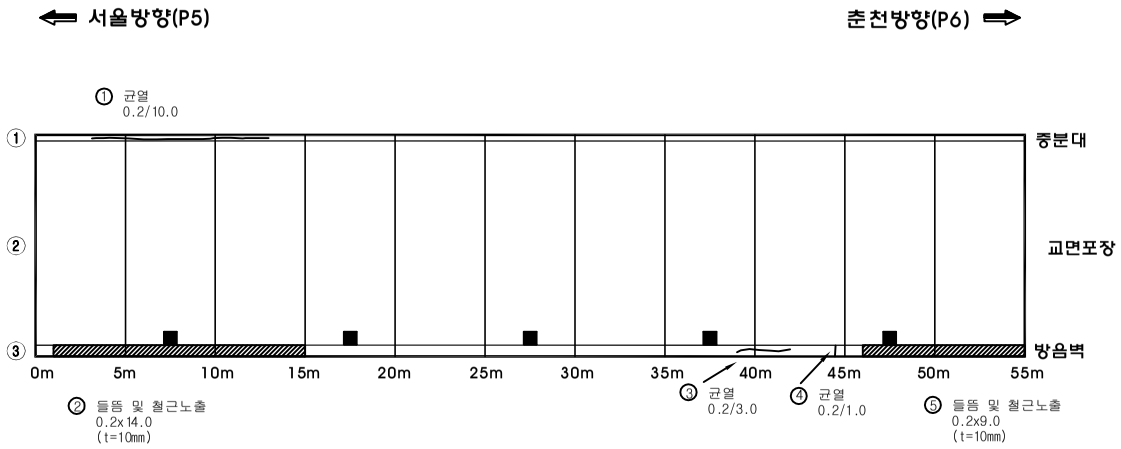

손 상 물 량 표

번호	신구	손상내용	손상규모						비고
			폭	길이	깊이	개소	수량	단위	
1	구	균열	0.2	10.0		1	10.00	m	방호벽
2	구	들뜸 및 철근노출	0.2	14.0	10	1	2.80	㎡	방호벽
3	구	균열	0.2	3.0		1	3.00	m	방호벽
4	구	균열	0.2	1.0		1	1.00	m	방호벽
5	구	들뜸 및 철근노출	0.2	9.0	10	1	1.80	㎡	방호벽
6									
7									
8									
9									
10									
11									
12									
13									
14									
15									
16									
17									
18									
19									
20									
21									
22									
23									
24									
25									
26									
27									
28									
29									
30									
31									
32									
33									
34									
35									
36									
37									
38									
39									
40									

점 검 범 례			
○	기 존 점 검	⬭	금 회 점 검

KEY PLAN

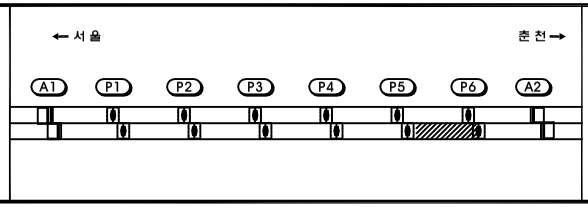

SECTION

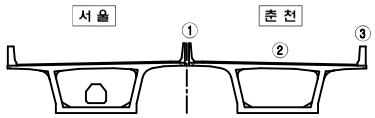

범례

	균 열		박 리		백 태
	망상균열		누 수		이토퇴적
	철근노출		열 화		재료분리
	체 수		박락,들뜸		부 식
	포트홀		파 손		기 타

시설물명	노문1교(양양)
용 역 명	2017년 서울춘천고속도로 정밀점검용역(미사대교 등 29개 시설물)
점검기관	(주)에스코알티에스
도 면 명	**노문1교(양양) 교면포장 외관조사망도(제6경간)**
도면번호	6 / 29

노문1교(양양) 외관조사망도
(교면포장 제7경간)

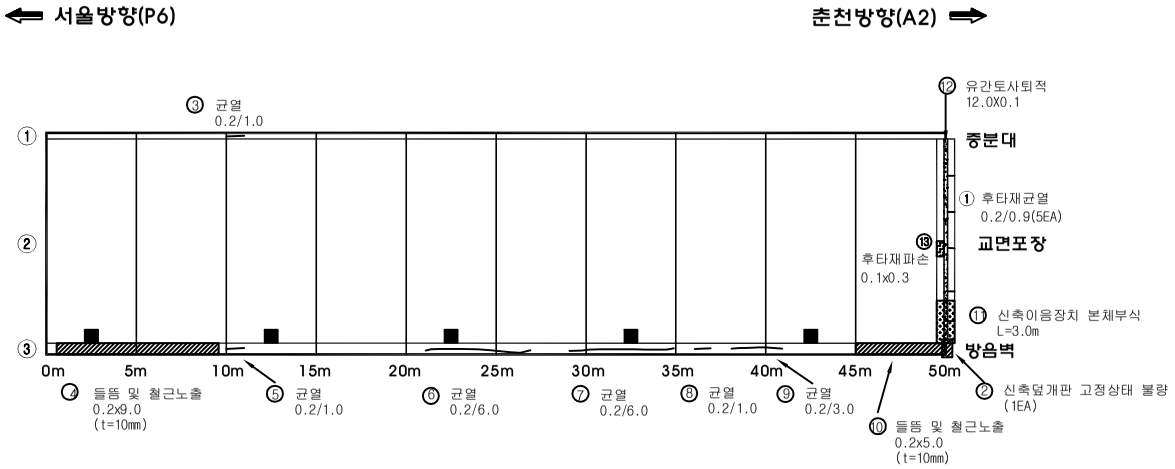

손 상 물 량 표

번호	신구	손상내용	손상규모						비고
			폭	길이	깊이	개소	수량	단위	
1	구	후타재균열	0.2	0.9		5	4.50	m	신축이음
2	구	차수판 고정상태 불량				1	3.00	EA	신축이음
3	구	균열	0.2	1.0		1	1.00	m	방호벽
4	구	들뜸 및 철근노출	0.2	9.0	10	1	1.80	㎡	방호벽
5	구	균열	0.2	1.0		1	1.00	m	방호벽
6	구	균열	0.2	6.0		1	6.00	m	방호벽
7	구	균열	0.2	6.0		1	6.00	m	방호벽
8	구	균열	0.2	1.0		1	1.00	m	방호벽
9	구	균열	0.2	3.0		1	3.00	m	방호벽
10	구	들뜸 및 철근노출	0.2	5.0	10	1	1.00	㎡	방호벽
11	구	신축이음장치 본체부식		3.0		1	3.00	m	신축이음
12	구	유간토사퇴적	12.0	0.1		1	1.20	㎡	신축이음
13	신	후타재 파손	0.1	0.3		1	0.03	㎡	신축이음
14									
15									
16									
17									
18									
19									
20									
21									
22									
23									
24									
25									
26									
27									
28									
29									
30									
31									
32									
33									
34									
35									
36									
37									
38									
39									
40									

점 검 범 례			
○	기 존 점 검	⬭	금 회 점 검

KEY PLAN

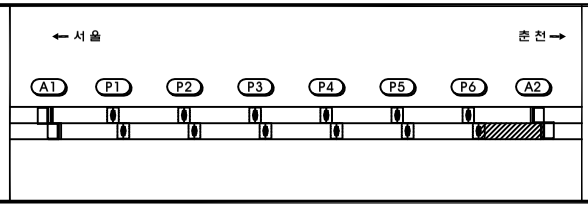

SECTION

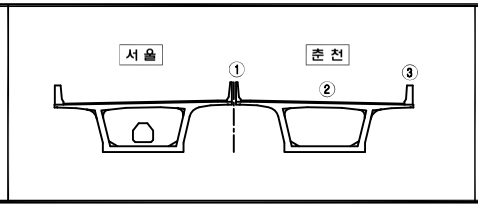

범례

	균 열		박 리		백 태
	망상균열		누 수		이토퇴적
	철근노출		열 화		재료분리
	체 수		박락,들뜸		부 식
	포트홀		파 손		기 타

시설물명	노문1교(양양)
용 역 명	2017년 서울춘천고속도로 정밀점검용역(미사대교 등 29개 시설물)
점검기관	(주)에스코알티에스
도 면 명	**노문1교(양양) 교면포장 외관조사망도(제7경간)**
도면번호	7 / 29

2. 거더외부

노문1교(양양) 외관조사망도
(거더외부 제1경간)

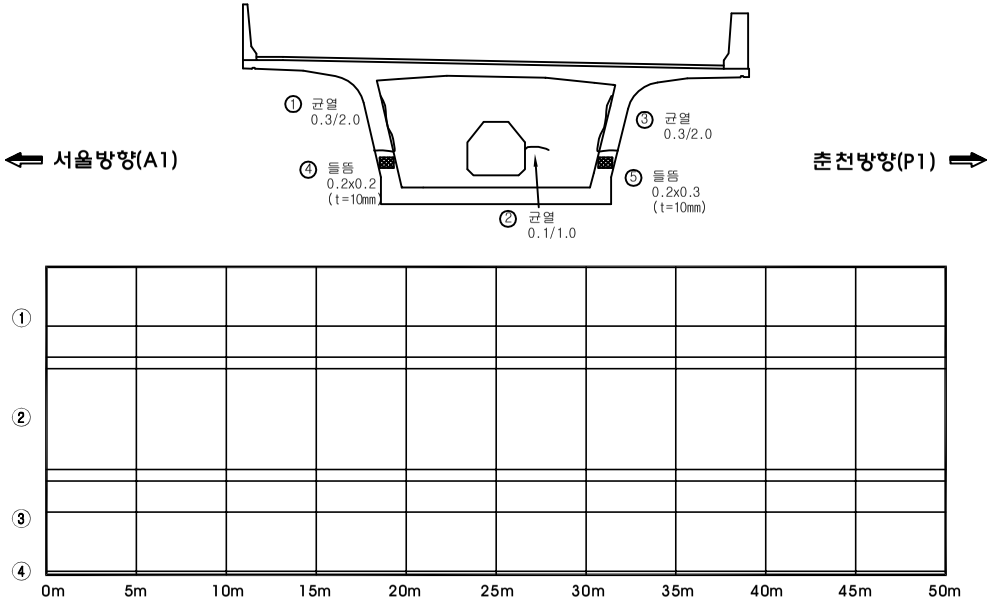

손 상 물 량 표

번호	신구	손상내용	손상규모						비고
			폭	길이	깊이	개소	수량	단위	
1	구	균열	0.3	2.0		1	2.00	m	거더외부
2	구	균열	0.1	1.0		1	1.00	m	거더외부
3	구	균열	0.3	2.0		1	2.00	m	거더외부
4	구	들뜸	0.2	0.2	10	1	0.04	㎡	거더외부
5	구	들뜸	0.2	0.3	10	1	0.06	㎡	거더외부
6									
7									
8									
9									
10									
11									
12									
13									
14									
15									
16									
17									
18									
19									
20									
21									
22									
23									
24									
25									
26									
27									
28									
29									
30									
31									
32									
33									
34									
35									
36									
37									
38									
39									
40									

점 검 범 례			
○	기 존 점 검	⬭	금 회 점 검

KEY PLAN

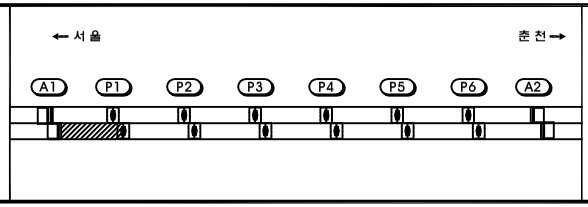

SECTION

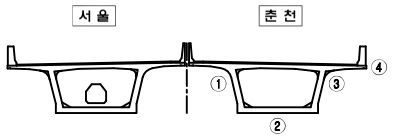

범례

균 열	박 리	백 태
망상균열	누 수	이토퇴적
철근노출	열 화	재료분리
체 수	박락,들뜸	부 식
포트홀	파 손	기 타

시설물명	노문1교(양양)
용 역 명	2017년 서울춘천고속도로 정밀점검용역(미사대교 등 29개 시설물)
점검기관	(주)에스코알티에스
도 면 명	**노문1교(양양) 거더외부 외관조사망도(제1경간)**
도면번호	8 / 29

노문1교(양양) 외관조사망도
(거더외부 제2경간)

⇐ 서울방향(P1)　　춘천방향(P2) ⇒

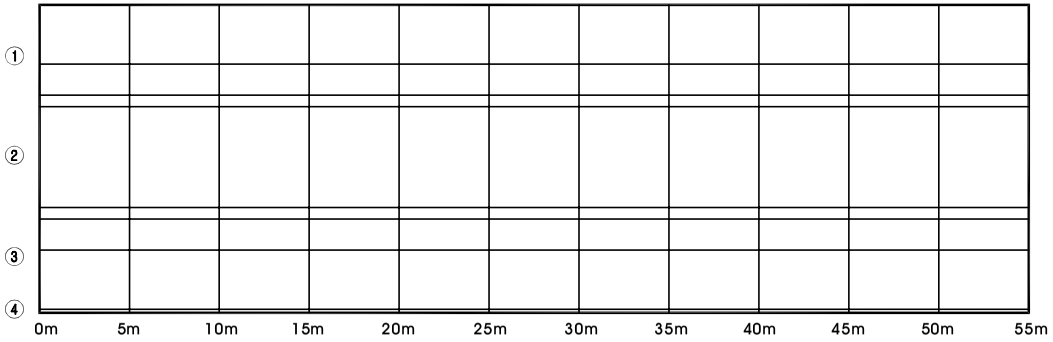

손 상 물 량 표

번호	신구	손상내용	손상규모						비고
			폭	길이	깊이	개소	수량	단위	
1									
2									
3									
4									
5									
6									
7									
8									
9									
10									
11									
12									
13									
14									
15									
16									
17									
18									
19									
20									
21									
22									
23									
24									
25									
26									
27									
28									
29									
30									
31									
32									
33									
34									
35									
36									
37									
38									
39									
40									

점 검 범 례			
○	기 존 점 검	⬭	금 회 점 검

KEY PLAN

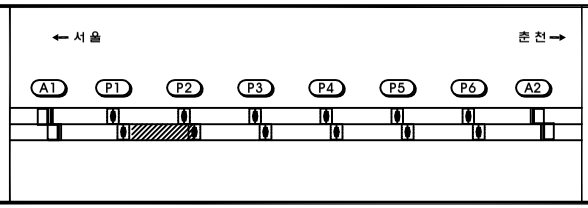

SECTION

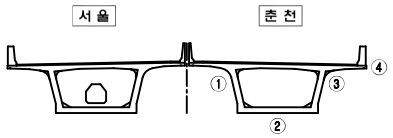

범 례

	균 열		박 리		백 태
	망상균열		누 수		이토퇴적
	철근노출		열 화		재료분리
	체 수		박락,들뜸		부 식
	포트홀		파 손		기 타

시설물명	노문1교(양양)
용 역 명	2017년 서울춘천고속도로 정밀점검용역(미사대교 등 29개 시설물)
점검기관	(주)에스코알티에스
도 면 명	**노문1교(양양) 거더외부 외관조사망도(제2경간)**
도면번호	9 / 29

노문1교(양양) 외관조사망도
(거더외부 제3경간)

⇐ 서울방향(P2)　　춘천방향(P3) ⇒

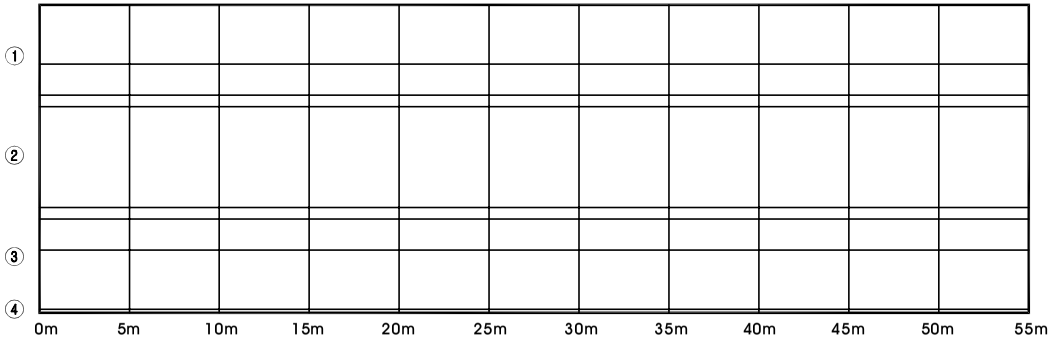

손 상 물 량 표

번호	신구	손상내용	손상규모						비고
			폭	길이	깊이	개소	수량	단위	
1									
2									
3									
4									
5									
6									
7									
8									
9									
10									
11									
12									
13									
14									
15									
16									
17									
18									
19									
20									
21									
22									
23									
24									
25									
26									
27									
28									
29									
30									
31									
32									
33									
34									
35									
36									
37									
38									
39									
40									

점 검 범 례			
○	기 존 점 검	⬭	금 회 점 검

KEY PLAN

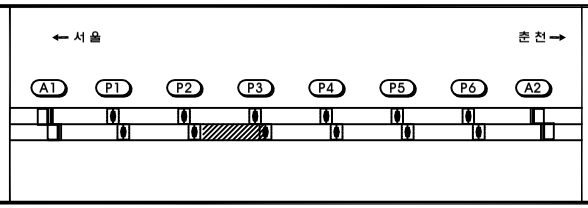

SECTION

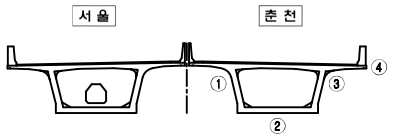

범 례

	균 열		박 리		백 태
	망상균열		누 수		이토퇴적
	철근노출		열 화		재료분리
	체 수		박락,들뜸		부 식
	포트홀		파 손		기 타

시설물명	노문1교(양양)
용 역 명	2017년 서울춘천고속도로 정밀점검용역(미사대교 등 29개 시설물)
점검기관	(주)에스코알티에스
도 면 명	**노문1교(양양) 거더외부 외관조사망도(제3경간)**
도면번호	10 / 29

노문1교(양양) 외관조사망도
(거더외부 제4경간)

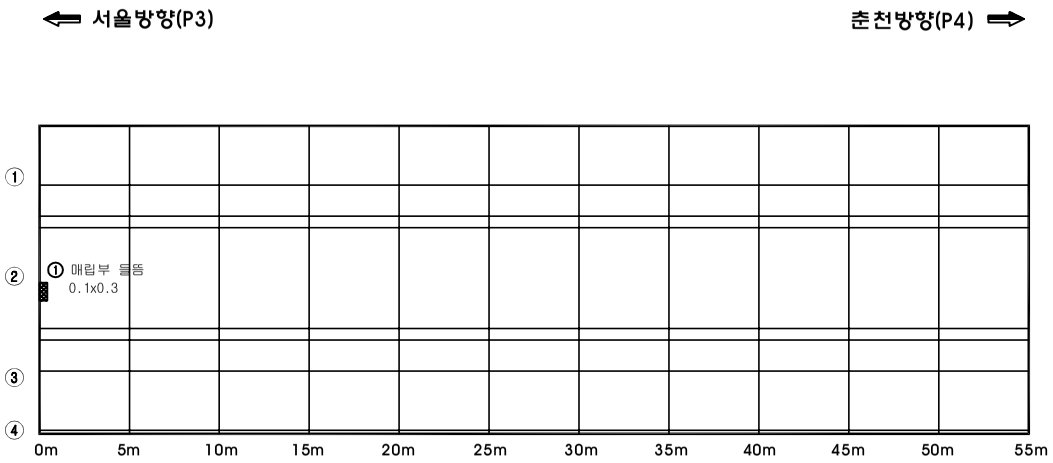

손 상 물 량 표

번호	신구	손상내용	손상규모						비고
			폭	길이	깊이	개소	수량	단위	
1	신	매립부 들뜸	0.1	0.3		1	0.03	㎥	거더외부
2									
3									
4									
5									
6									
7									
8									
9									
10									
11									
12									
13									
14									
15									
16									
17									
18									
19									
20									
21									
22									
23									
24									
25									
26									
27									
28									
29									
30									
31									
32									
33									
34									
35									
36									
37									
38									
39									
40									

점 검 범 례			
○	기 존 점 검	⬭	금 회 점 검

KEY PLAN

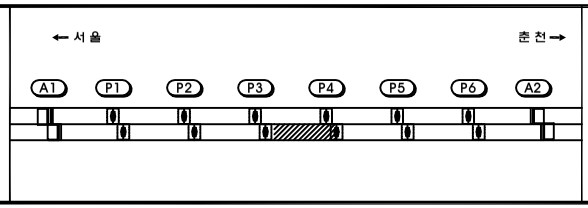

SECTION

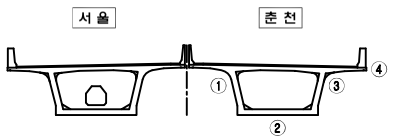

범례

	균 열		박 리		백 태
	망상균열		누 수		이토퇴적
	철근노출		열 화		재료분리
	체 수		박락,들뜸		부 식
	포트홀		파 손		기 타

시설물명	노문1교(양양)
용 역 명	2017년 서울춘천고속도로 정밀점검용역(미사대교 등 29개 시설물)
점검기관	(주)에스코알티에스
도 면 명	**노문1교(양양) 거더외부 외관조사망도(제4경간)**
도면번호	11 / 29

노문1교(양양) 외관조사망도
(거더외부 제5경간)

⇐ 서울방향(P4)　　춘천방향(P5) ⇒

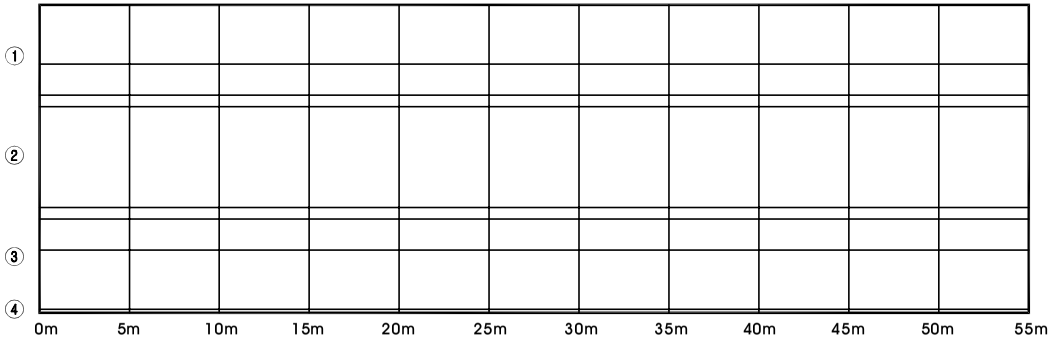

손 상 물 량 표

번호	신구	손상내용	손상규모						비고
			폭	길이	깊이	개소	수량	단위	
1									
2									
3									
4									
5									
6									
7									
8									
9									
10									
11									
12									
13									
14									
15									
16									
17									
18									
19									
20									
21									
22									
23									
24									
25									
26									
27									
28									
29									
30									
31									
32									
33									
34									
35									
36									
37									
38									
39									
40									

점 검 범 례			
○	기 존 점 검	⬭	금 회 점 검

KEY PLAN

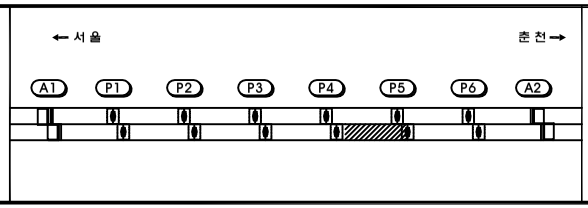

SECTION

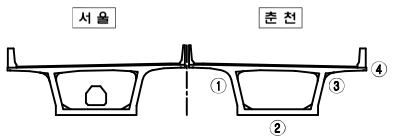

범례

	균 열		박 리		백 태
	망상균열		누 수		이토퇴적
	철근노출		열 화		재료분리
	체 수		박락,들뜸		부 식
	포트홀		파 손		기 타

시설물명	노문1교(양양)
용 역 명	2017년 서울춘천고속도로 정밀점검용역(미사대교 등 29개 시설물)
점검기관	(주)에스코알티에스
도 면 명	**노문1교(양양) 거더외부 외관조사망도(제5경간)**
도면번호	12 / 29

노문1교(양양) 외관조사망도
(거더외부 제6경간)

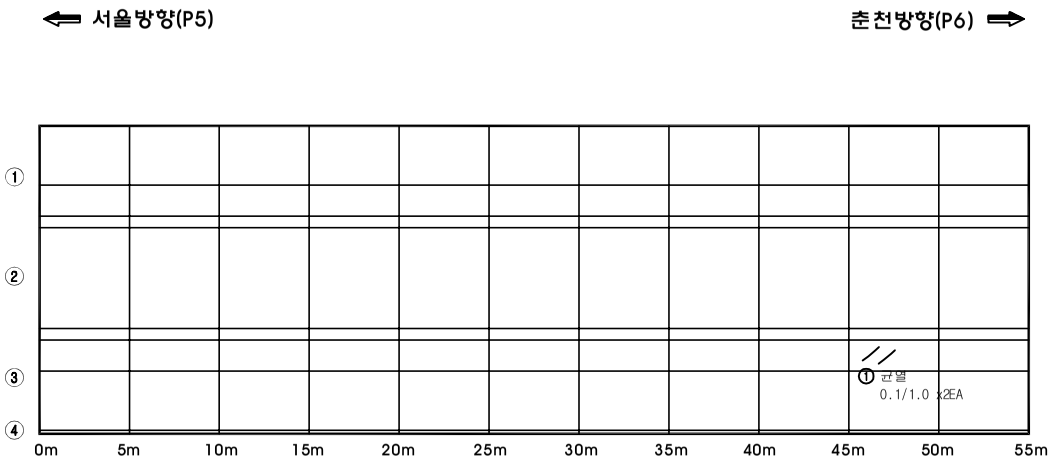

손 상 물 량 표

번호	신구	손상내용	손상규모						비고
			폭	길이	깊이	개소	수량	단위	
1	신	균열	0.1	1.0		2	2.00	m	거더외부
2									
3									
4									
5									
6									
7									
8									
9									
10									
11									
12									
13									
14									
15									
16									
17									
18									
19									
20									
21									
22									
23									
24									
25									
26									
27									
28									
29									
30									
31									
32									
33									
34									
35									
36									
37									
38									
39									
40									

점 검 범 례			
○	기 존 점 검	⬭	금 회 점 검

KEY PLAN

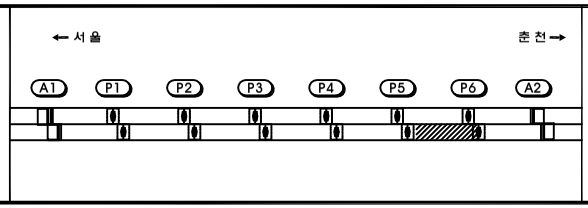

SECTION

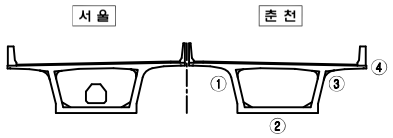

범례

	균 열		박 리		백 태
	망상균열		누 수		이토퇴적
	철근노출		열 화		재료분리
	체 수		박락,들뜸		부 식
	포트홀		파 손		기 타

시설물명	노문1교(양양)
용 역 명	2017년 서울춘천고속도로 정밀점검용역(미사대교 등 29개 시설물)
점검기관	(주)에스코알티에스
도 면 명	**노문1교(양양) 거더외부 외관조사망도(제6경간)**
도면번호	13 / 29

노문1교(양양) 외관조사망도
(거더외부 제7경간)

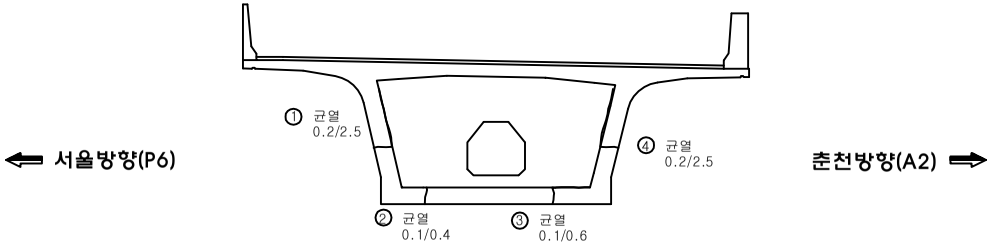

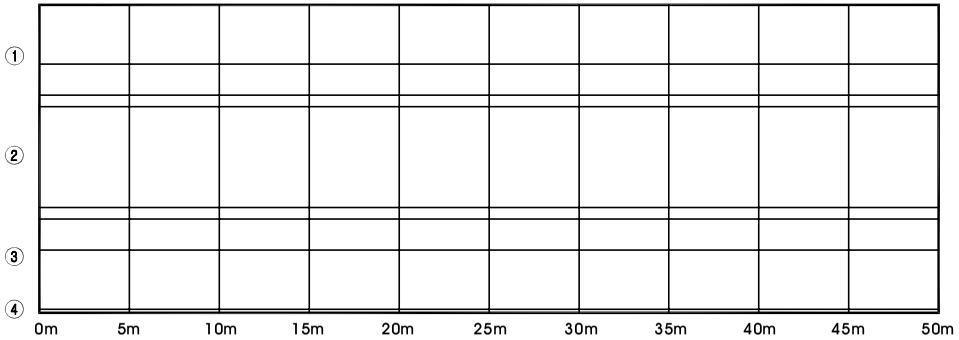

손 상 물 량 표

번호	신구	손상내용	손상규모						비고
			폭	길이	깊이	개소	수량	단위	
1	구	균열	0.2	2.5		1	2.50	m	거더외부
2	구	균열	0.1	0.4		1	0.40	m	거더외부
3	구	균열	0.1	0.6		1	0.60	m	거더외부
4	구	균열	0.2	2.5		1	2.50	m	거더외부
5									
6									
7									
8									
9									
10									
11									
12									
13									
14									
15									
16									
17									
18									
19									
20									
21									
22									
23									
24									
25									
26									
27									
28									
29									
30									
31									
32									
33									
34									
35									
36									
37									
38									
39									
40									

점 검 범 례			
○	기 존 점 검	⬭	금 회 점 검

KEY PLAN

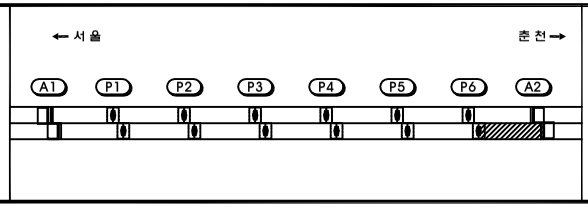

SECTION

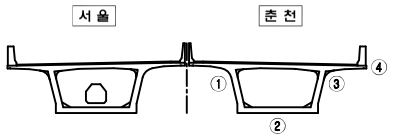

범례

	균 열		박 리		백 태
	망상균열		누 수		이토퇴적
	철근노출		열 화		재료분리
	체 수		박락,들뜸		부 식
	포트홀		파 손		기 타

시설물명	노문1교(양양)
용 역 명	2017년 서울춘천고속도로 정밀점검용역(미사대교 등 29개 시설물)
점검기관	(주)에스코알티에스
도 면 명	**노문1교(양양) 거더외부 외관조사망도(제7경간)**
도면번호	14 / 29

3. 거더내부

노문1교(양양) 외관조사망도
(거더내부 제1경간)

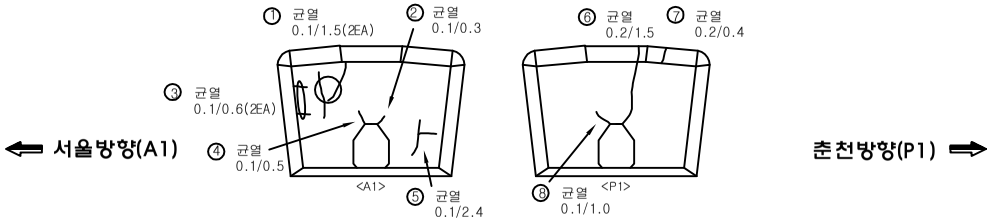

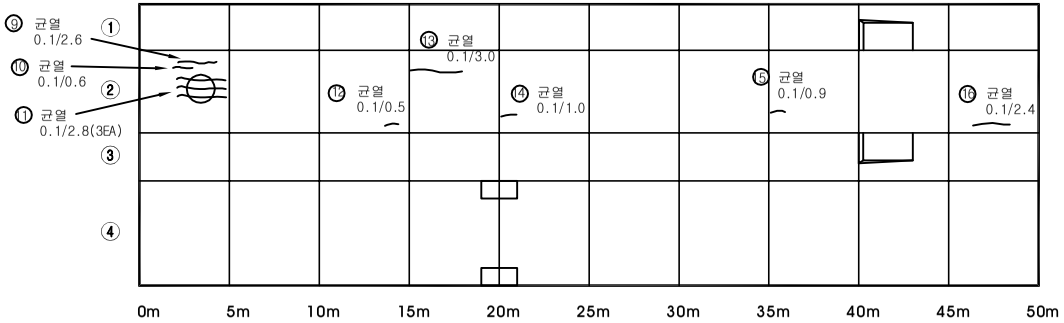

손 상 물 량 표

번호	신구	손상내용	손상규모						비고
			폭	길이	깊이	개소	수량	단위	
1	구	균열	0.1	1.5		2	3.00	m	거더내부
2	구	균열	0.1	0.3		1	0.30	m	거더내부
3	구	균열	0.1	0.6		2	1.20	m	거더내부
4	구	균열	0.1	0.5		1	0.50	m	거더내부
5	구	균열	0.1	2.4		1	2.40	m	거더내부
6	구	균열	0.2	1.5		1	1.50	m	거더내부
7	구	균열	0.2	0.4		1	0.40	m	거더내부
8	구	균열	0.1	1.0		1	1.00	m	거더내부
9	구	균열	0.1	2.6		1	2.60	m	바닥판하면
10	구	균열	0.1	0.6		1	0.60	m	바닥판하면
11	구	균열	0.1	2.8		3	8.40	m	바닥판하면
12	구	균열	0.1	0.5		1	0.50	m	바닥판하면
13	구	균열	0.1	3.0		1	3.00	m	바닥판하면
14	구	균열	0.1	1.0		1	1.00	m	바닥판하면
15	구	균열	0.1	0.9		1	0.90	m	바닥판하면
16	구	균열	0.1	2.4		1	2.40	m	바닥판하면
17									
18									
19									
20									
21									
22									
23									
24									
25									
26									
27									
28									
29									
30									
31									
32									
33									
34									
35									
36									
37									
38									
39									
40									

점 검 범 례			
○	기 존 점 검	⬭	금 회 점 검

KEY PLAN

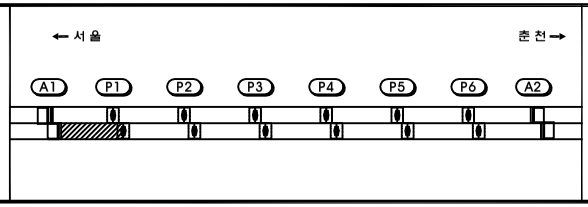

SECTION

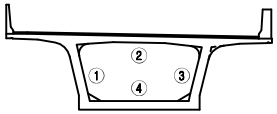

범례

균 열	박 리	백 태
망상균열	누 수	이토퇴적
철근노출	열 화	재료분리
체 수	박락,들뜸	부 식
포트홀	파 손	기 타

시설물명	노문1교(양양)
용 역 명	2017년 서울춘천고속도로 정밀점검용역(미사대교 등 29개 시설물)
점검기관	(주)에스코알티에스
도 면 명	**노문1교(양양) 거더내부 외관조사망도(제1경간)**
도면번호	15 / 29

노문1교(양양) 외관조사망도
(거더내부 제2경간)

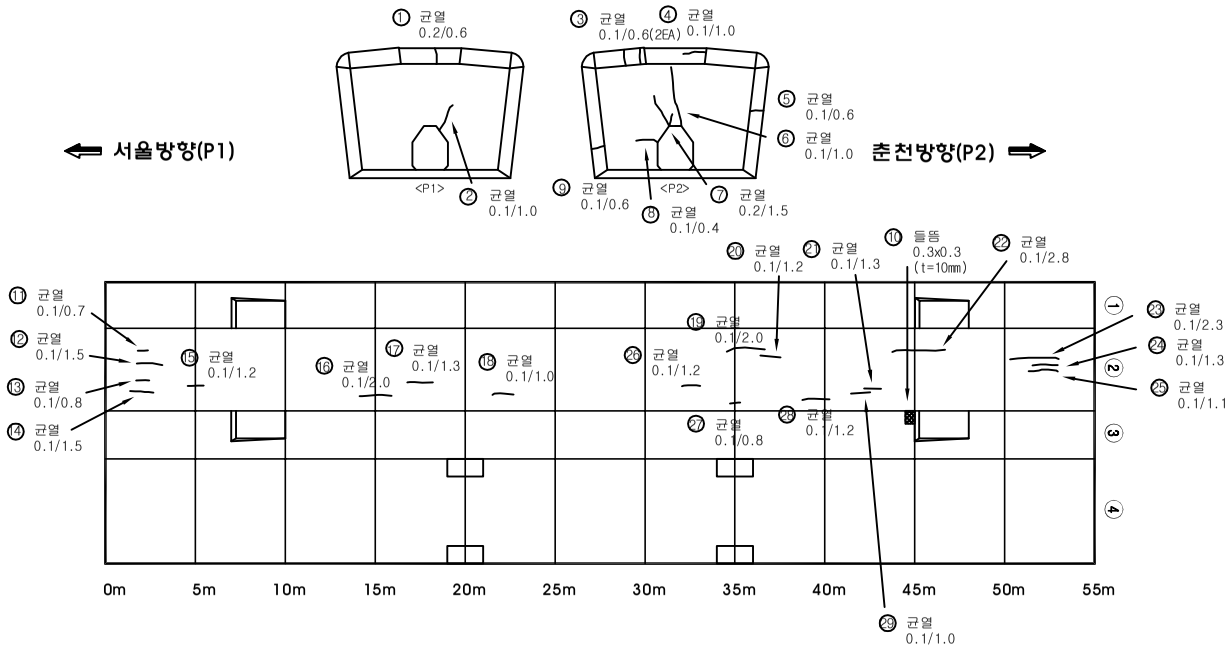

손 상 물 량 표

번호	신구	손상내용	손상규모						비고
			폭	길이	깊이	개소	수량	단위	
1	구	균열	0.2	0.6		1	0.60	m	거더내부
2	구	균열	0.1	1.0		1	1.00	m	거더내부
3	구	균열	0.1	0.6		2	1.20	m	거더내부
4	구	균열	0.1	1.0		1	1.00	m	거더내부
5	구	균열	0.1	0.6		1	0.60	m	거더내부
6	구	균열	0.1	1.0		1	1.00	m	거더내부
7	구	균열	0.2	1.5		1	1.50	m	거더내부
8	구	균열	0.1	0.4		1	0.40	m	거더내부
9	구	균열	0.1	0.6		1	0.60	m	거더내부
10	구	들뜸	0.3	0.3	10	1	0.09	㎡	거더내부
11	구	균열	0.1	0.7		1	0.70	m	바닥판하면
12	구	균열	0.1	1.5		1	1.50	m	바닥판하면
13	구	균열	0.1	0.8		1	0.80	m	바닥판하면
14	구	균열	0.1	1.5		1	1.50	m	바닥판하면
15	구	균열	0.1	1.2		1	1.20	m	바닥판하면
16	구	균열	0.1	2.0		1	2.00	m	바닥판하면
17	구	균열	0.1	1.3		1	1.30	m	바닥판하면
18	구	균열	0.1	1.0		1	1.00	m	바닥판하면
19	구	균열	0.1	2.0		1	2.00	m	바닥판하면
20	구	균열	0.1	1.2		1	1.20	m	바닥판하면
21	구	균열	0.1	1.3		1	1.30	m	바닥판하면
22	구	균열	0.1	2.8		1	2.80	m	바닥판하면
23	구	균열	0.1	2.3		1	2.30	m	바닥판하면
24	구	균열	0.1	1.3		1	1.30	m	바닥판하면
25	구	균열	0.1	1.1		1	1.10	m	바닥판하면
26	구	균열	0.1	1.2		1	1.20	m	바닥판하면
27	구	균열	0.1	0.8		1	0.80	m	바닥판하면
28	구	균열	0.1	1.2		1	1.20	m	바닥판하면
29	구	균열	0.1	1.0		1	1.00	m	바닥판하면
30									
31									
32									
33									
34									
35									
36									
37									
38									
39									
40									

점 검 범 례			
○	기 존 점 검	⬭	금 회 점 검

KEY PLAN

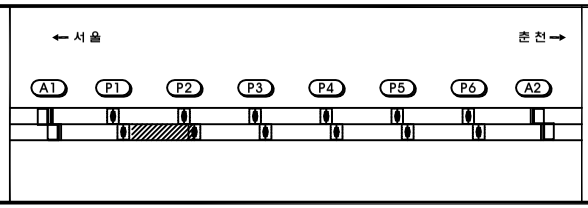

SECTION

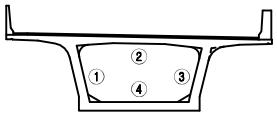

범례

	균 열		박 리		백 태
	망상균열		누 수		이토퇴적
	철근노출		열 화		재료분리
	체 수		박락,들뜸		부 식
	포트홀		파 손		기 타

시설물명	노문1교(양양)
용 역 명	2017년 서울춘천고속도로 정밀점검용역(미사대교 등 29개 시설물)
점검기관	(주)에스코알티에스
도 면 명	**노문1교(양양) 거더내부 외관조사망도(제2경간)**
도면번호	16 / 29

노문1교(양양) 외관조사망도
(거더내부 제3경간)

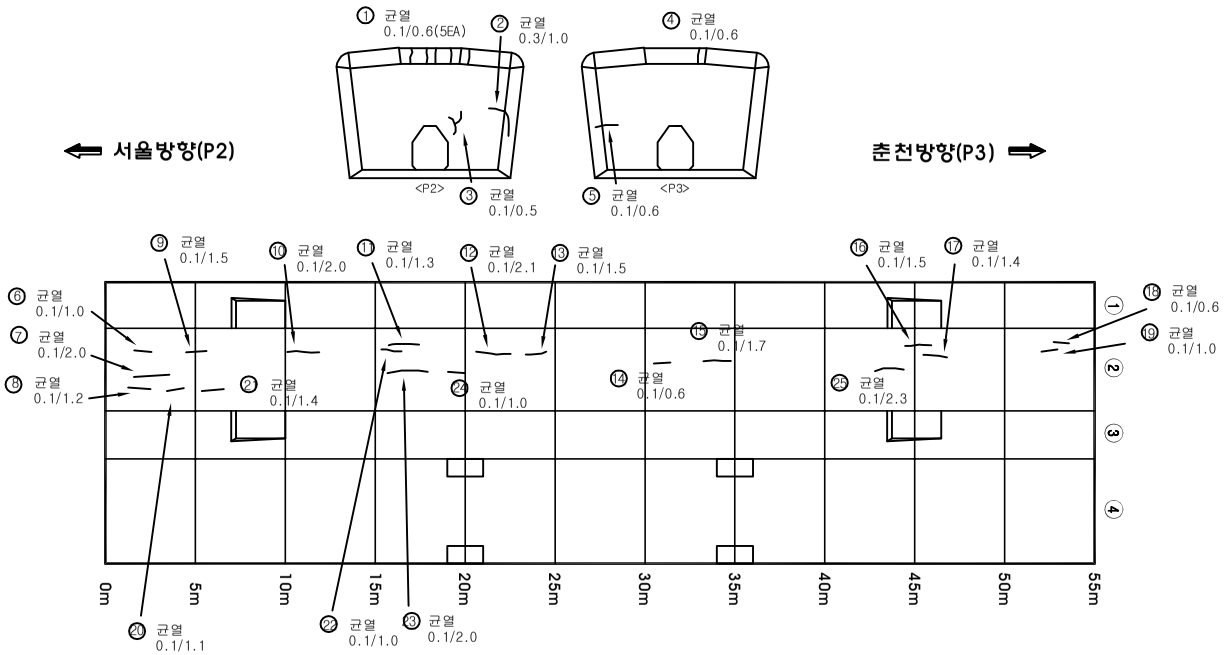

손 상 물 량 표

번호	신구	손상내용	손상규모						비고
			폭	길이	깊이	개소	수량	단위	
1	구	균열	0.1	0.6		5	3.00	m	거더내부
2	구	균열	0.3	1.0		1	1.00	m	거더내부
3	구	균열	0.1	0.5		1	0.50	m	거더내부
4	구	균열	0.1	0.6		1	0.60	m	거더내부
5	구	균열	0.1	0.6		1	0.60	m	거더내부
6	구	균열	0.1	1.0		1	1.00	m	바닥판하면
7	구	균열	0.1	2.0		1	2.00	m	바닥판하면
8	구	균열	0.1	1.2		1	1.20	m	바닥판하면
9	구	균열	0.1	1.5		1	1.50	m	바닥판하면
10	구	균열	0.1	2.0		1	2.00	m	바닥판하면
11	구	균열	0.1	1.3		1	1.30	m	바닥판하면
12	구	균열	0.1	2.1		1	2.10	m	바닥판하면
13	구	균열	0.1	1.5		1	1.50	m	바닥판하면
14	구	균열	0.1	0.6		1	0.60	m	바닥판하면
15	구	균열	0.1	1.7		1	1.70	m	바닥판하면
16	구	균열	0.1	1.5		1	1.50	m	바닥판하면
17	구	균열	0.1	1.4		1	1.40	m	바닥판하면
18	구	균열	0.1	0.6		1	0.60	m	바닥판하면
19	구	균열	0.1	1.0		1	1.00	m	바닥판하면
20	구	균열	0.1	1.1		1	1.10	m	바닥판하면
21	구	균열	0.1	1.4		1	1.40	m	바닥판하면
22	구	균열	0.1	1.0		1	1.00	m	바닥판하면
23	구	균열	0.1	2.0		1	2.00	m	바닥판하면
24	구	균열	0.1	1.0		1	1.00	m	바닥판하면
25	구	균열	0.1	2.3		1	2.30	m	바닥판하면
26									
27									
28									
29									
30									
31									
32									
33									
34									
35									
36									
37									
38									
39									
40									

점 검 범 례			
○	기 존 점 검	⬭	금 회 점 검

KEY PLAN

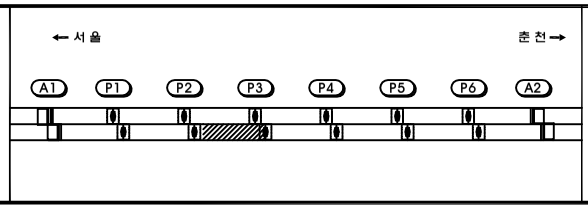

SECTION

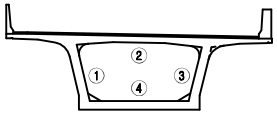

범례

	균 열		박 리		백 태
	망상균열		누 수		이토퇴적
	철근노출		열 화		재료분리
	체 수		박락,들뜸		부 식
	포트홀		파 손		기 타

시설물명	노문1교(양양)
용 역 명	2017년 서울춘천고속도로 정밀점검용역(미사대교 등 29개 시설물)
점검기관	(주)에스코알티에스
도 면 명	**노문1교(양양) 거더내부 외관조사망도(제3경간)**
도면번호	17 / 29

노문1교(양양) 외관조사망도
(거더내부 제4경간)

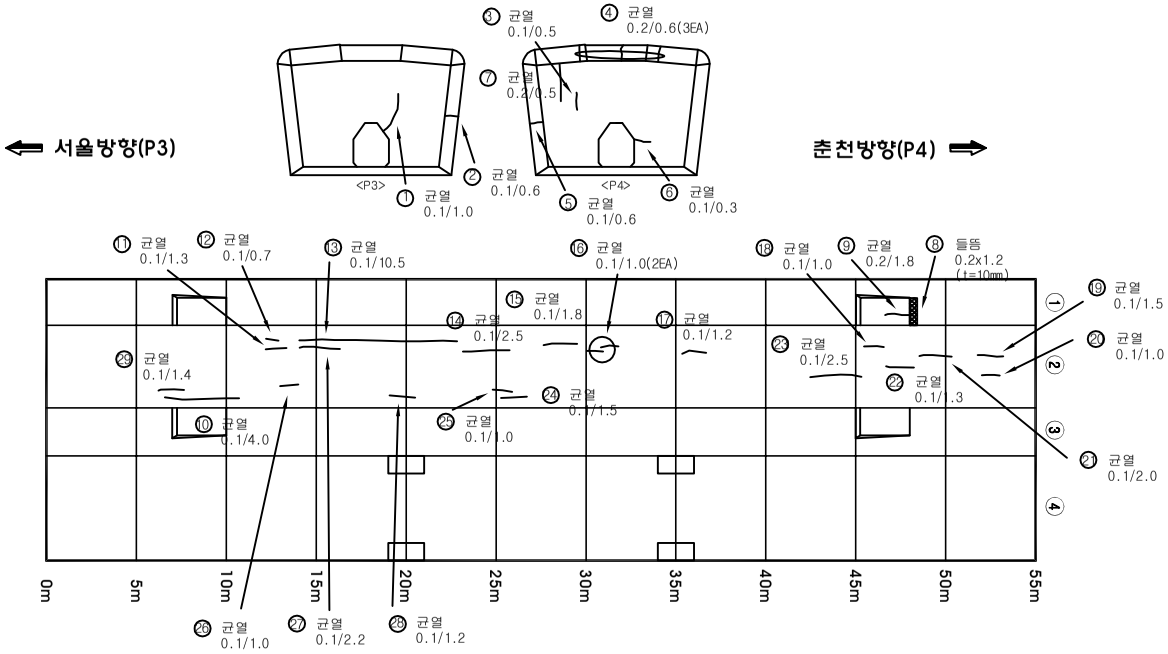

손 상 물 량 표

번호	신구	손상내용	손상규모						비고
			폭	길이	깊이	개소	수량	단위	
1	구	균열	0.1	1.0		1	1.00	m	거더내부
2	구	균열	0.1	0.6		1	0.60	m	거더내부
3	구	균열	0.1	0.5		1	0.50	m	거더내부
4	구	균열	0.2	0.6		3	1.80	m	거더내부
5	구	균열	0.1	0.6		1	0.60	m	거더내부
6	구	균열	0.1	0.3		1	0.30	m	거더내부
7	구	균열	0.2	0.5		1	0.50	m	거더내부
8	구	들뜸	0.2	1.2	10	1	0.24	m^2	거더내부
9	구	균열	0.2	1.8		1	1.80	m	거더내부
10	구	균열	0.1	4.0		1	4.00	m	바닥판하면
11	구	균열	0.1	1.3		1	1.30	m	바닥판하면
12	구	균열	0.1	0.7		1	0.70	m	바닥판하면
13	구	균열	0.1	10.5		1	10.50	m	바닥판하면
14	구	균열	0.1	2.5		1	2.50	m	바닥판하면
15	구	균열	0.1	1.8		1	1.80	m	바닥판하면
16	구	균열	0.1	1.0		2	2.00	m	바닥판하면
17	구	균열	0.1	1.2		1	1.20	m	바닥판하면
18	구	균열	0.1	1.0		1	1.00	m	바닥판하면
19	구	균열	0.1	1.5		1	1.50	m	바닥판하면
20	구	균열	0.1	1.0		1	1.00	m	바닥판하면
21	구	균열	0.1	2.0		1	2.00	m	바닥판하면
22	구	균열	0.1	1.3		1	1.30	m	바닥판하면
23	구	균열	0.1	2.5		1	2.50	m	바닥판하면
24	구	균열	0.1	1.5		1	1.50	m	바닥판하면
25	구	균열	0.1	1.0		1	1.00	m	바닥판하면
26	구	균열	0.1	1.0		1	1.00	m	바닥판하면
27	구	균열	0.1	2.2		1	2.20	m	바닥판하면
28	구	균열	0.1	1.2		1	1.20	m	바닥판하면
29	구	균열	0.1	1.4		1	1.40	m	바닥판하면
30									
31									
32									
33									
34									
35									
36									
37									
38									
39									
40									

점 검 범 례			
○	기 존 점 검	⬭	금 회 점 검

KEY PLAN

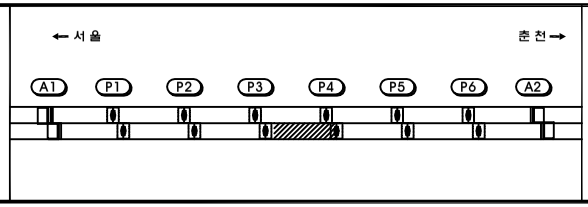

SECTION

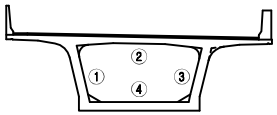

범례

	균 열		박 리		백 태
	망상균열		누 수		이토퇴적
	철근노출		열 화		재료분리
	체 수		박락,들뜸		부 식
	포트홀		파 손		기 타

시설물명	노문1교(양양)
용 역 명	2017년 서울춘천고속도로 정밀점검용역(미사대교 등 29개 시설물)
점검기관	(주)에스코알티에스
도 면 명	**노문1교(양양) 거더내부 외관조사망도(제4경간)**
도면번호	18 / 29

노문1교(양양) 외관조사망도
(거더내부 제5경간)

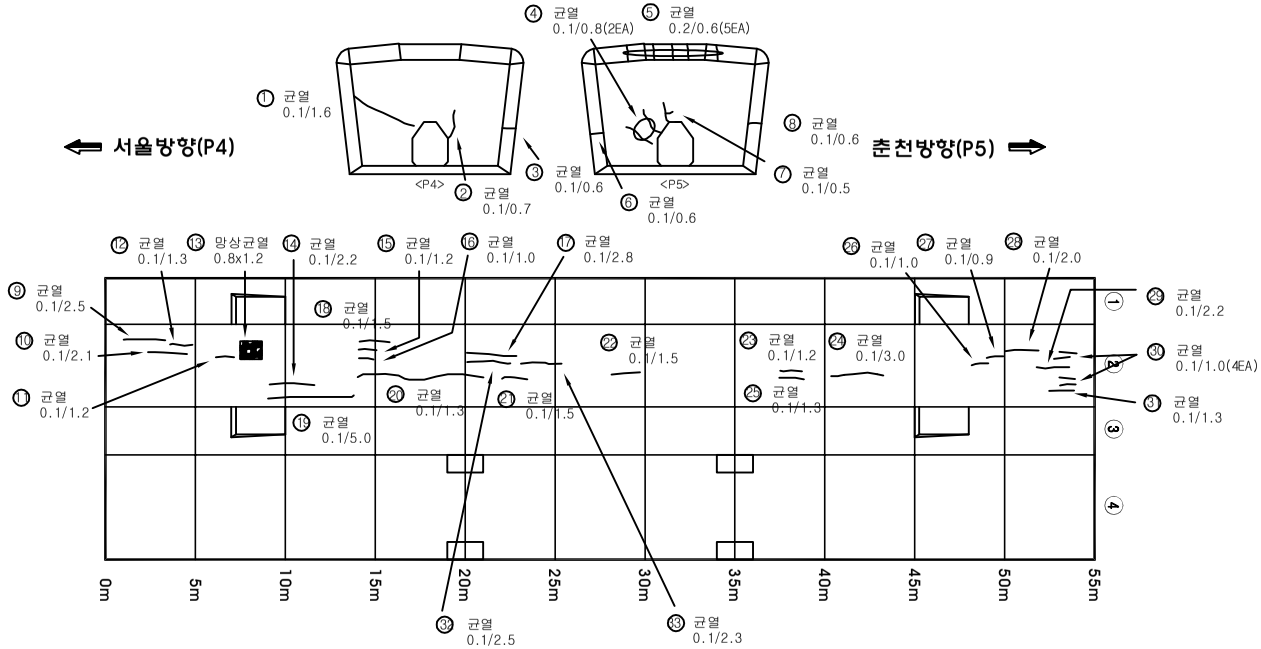

손 상 물 량 표

번호	신구	손상내용	손상규모						비고
			폭	길이	깊이	개소	수량	단위	
1	구	균열	0.1	1.6		1	1.60	m	거더내부
2	구	균열	0.1	0.7		1	0.70	m	거더내부
3	구	균열	0.1	0.6		1	0.60	m	거더내부
4	구	균열	0.1	0.8		2	1.60	m	거더내부
5	구	균열	0.2	0.6		2	1.20	m	거더내부
6	구	균열	0.1	0.6		1	0.60	m	거더내부
7	구	균열	0.1	0.5		1	0.50	m	거더내부
8	구	균열	0.1	0.6		1	0.60	m	거더내부
9	구	균열	0.1	2.5		1	2.50	m	바닥판하면
10	구	균열	0.1	2.1		1	2.10	m	바닥판하면
11	구	균열	0.1	1.2		1	1.20	m	바닥판하면
12	구	균열	0.1	1.3		1	1.30	m	바닥판하면
13	구	망상균열	0.2	1.2		1	0.24	m^2	바닥판하면
14	구	균열	0.1	2.2		1	2.20	m	바닥판하면
15	구	균열	0.1	1.2		1	1.20	m	바닥판하면
16	구	균열	0.1	1.0		1	1.00	m	바닥판하면
17	구	균열	0.1	2.8		1	2.80	m	바닥판하면
18	구	균열	0.1	1.5		1	1.50	m	바닥판하면
19	구	균열	0.1	5.0		1	5.00	m	바닥판하면
20	구	균열	0.1	1.3		1	1.30	m	바닥판하면
21	구	균열	0.1	1.5		1	1.50	m	바닥판하면
22	구	균열	0.1	1.5		1	1.50	m	바닥판하면
23	구	균열	0.1	1.2		1	1.20	m	바닥판하면
24	구	균열	0.1	3.0		1	3.00	m	바닥판하면
25	구	균열	0.1	1.3		1	1.30	m	바닥판하면
26	구	균열	0.1	1.0		1	1.00	m	바닥판하면
27	구	균열	0.1	0.9		1	0.90	m	바닥판하면
28	구	균열	0.1	2.0		1	2.00	m	바닥판하면
29	구	균열	0.1	2.2		1	2.20	m	바닥판하면
30	구	균열	0.1	1.0		4	4.00	m	바닥판하면
31	구	균열	0.1	1.3		1	1.30	m	바닥판하면
32	구	균열	0.1	2.5		1	2.50	m	바닥판하면
33	구	균열	0.1	2.3		1	2.30	m	바닥판하면
34									
35									
36									
37									
38									
39									
40									

점 검 범 례			
○	기 존 점 검	⬭	금 회 점 검

KEY PLAN

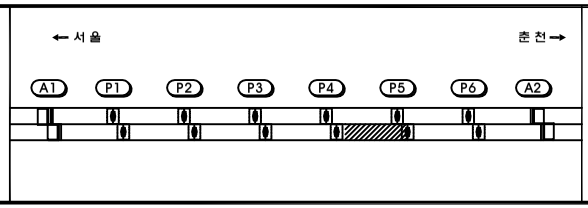

SECTION

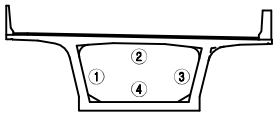

범례

	균 열		박 리		백 태
	망상균열		누 수		이토퇴적
	철근노출		열 화		재료분리
	체 수		박락,들뜸		부 식
	포트홀		파 손		기 타

시설물명	노문1교(양양)
용 역 명	2017년 서울춘천고속도로 정밀점검용역(미사대교 등 29개 시설물)
점검기관	(주)에스코알티에스
도 면 명	**노문1교(양양) 거더내부 외관조사망도(제5경간)**
도면번호	19 / 29

노문1교(양양) 외관조사망도
(거더내부 제6경간)

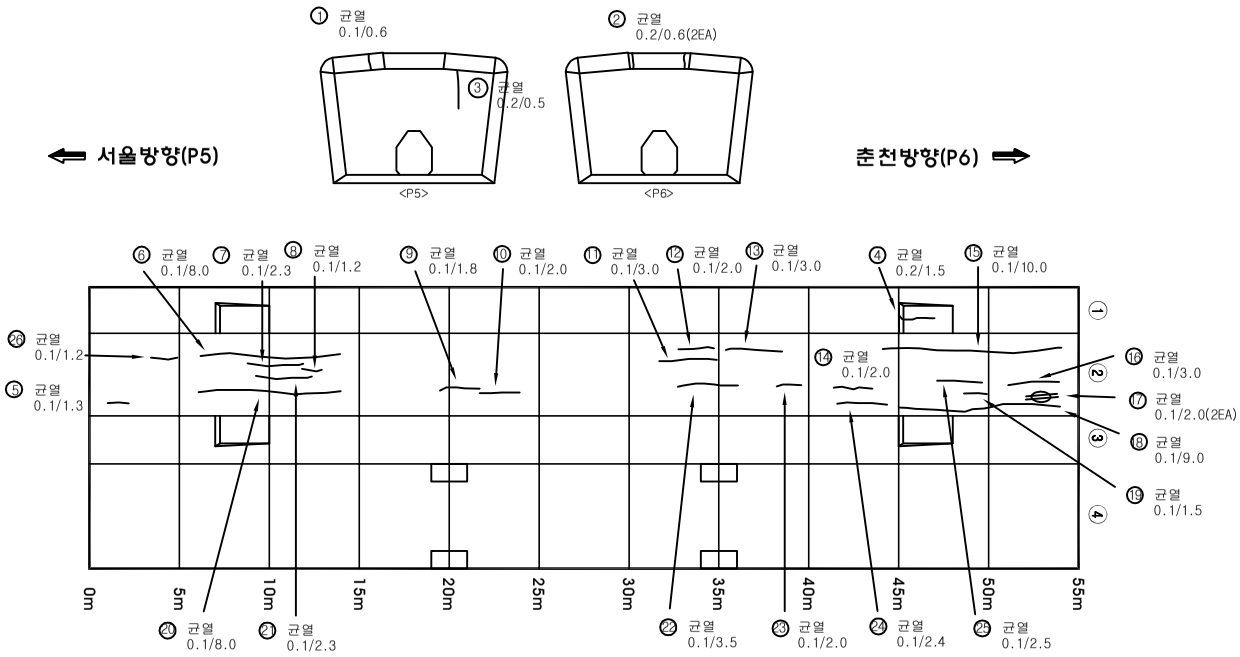

손 상 물 량 표

번호	신구	손상내용	손상규모						비고
			폭	길이	깊이	개소	수량	단위	
1	구	균열	0.1	0.6		1	0.60	m	거더내부
2	구	균열	0.2	0.6		2	1.20	m	거더내부
3	구	균열	0.2	0.5		1	0.50	m	거더내부
4	구	균열	0.2	1.5		1	1.50	m	거더내부
5	구	균열	0.1	1.3		1	1.30	m	바닥판하면
6	구	균열	0.1	8.0		1	8.00	m	바닥판하면
7	구	균열	0.1	2.3		1	2.30	m	바닥판하면
8	구	균열	0.1	1.2		1	1.20	m	바닥판하면
9	구	균열	0.1	1.8		1	1.80	m	바닥판하면
10	구	균열	0.1	2.0		1	2.00	m	바닥판하면
11	구	균열	0.1	3.0		1	3.00	m	바닥판하면
12	구	균열	0.1	2.0		1	2.00	m	바닥판하면
13	구	균열	0.1	3.0		1	3.00	m	바닥판하면
14	구	균열	0.1	2.0		1	2.00	m	바닥판하면
15	구	균열	0.1	10.0		1	10.00	m	바닥판하면
16	구	균열	0.1	3.0		1	3.00	m	바닥판하면
17	구	균열	0.1	2.0		2	4.00	m	바닥판하면
18	구	균열	0.1	9.0		1	9.00	m	바닥판하면
19	구	균열	0.1	1.5		1	1.50	m	바닥판하면
20	구	균열	0.1	8.0		1	8.00	m	바닥판하면
21	구	균열	0.1	2.3		1	2.30	m	바닥판하면
22	구	균열	0.1	3.5		1	3.50	m	바닥판하면
23	구	균열	0.1	2.0		1	2.00	m	바닥판하면
24	구	균열	0.1	2.4		1	2.40	m	바닥판하면
25	구	균열	0.1	2.5		1	2.50	m	바닥판하면
26	구	균열	0.1	1.2		1	1.20	m	바닥판하면
27									
28									
29									
30									
31									
32									
33									
34									
35									
36									
37									
38									
39									
40									

점 검 범 례			
○	기 존 점 검	⬭	금 회 점 검

KEY PLAN

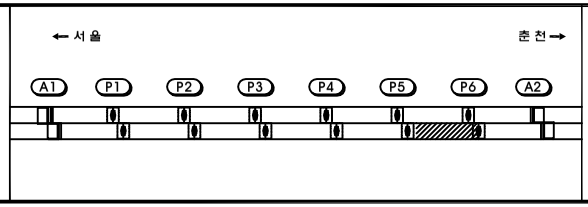

SECTION

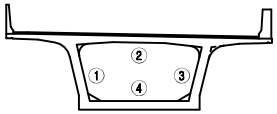

범례

균 열	박 리	백 태
망상균열	누 수	이토퇴적
철근노출	열 화	재료분리
체 수	박락,들뜸	부 식
포트홀	파 손	기 타

시설물명	노문1교(양양)
용 역 명	2017년 서울춘천고속도로 정밀점검용역(미사대교 등 29개 시설물)
점검기관	(주)에스코알티에스
도 면 명	**노문1교(양양) 거더내부 외관조사망도(제6경간)**
도면번호	20 / 29

노문1교(양양) 외관조사망도
(거더내부 제7경간)

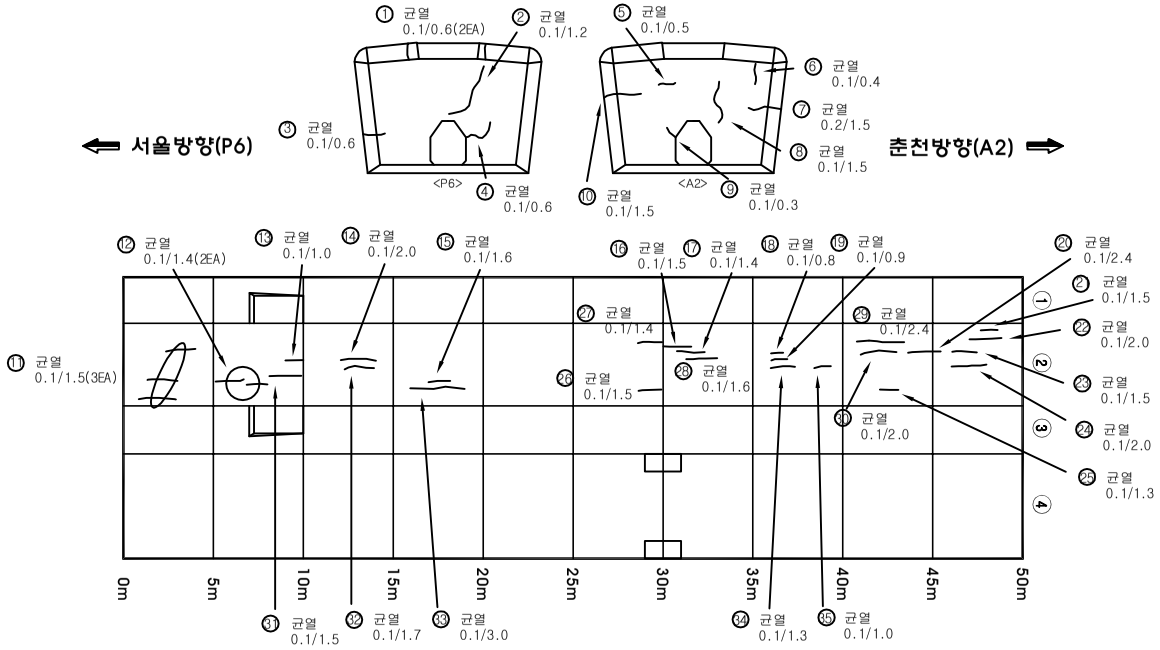

손 상 물 량 표

번호	신구	손상내용	손상규모						비고
			폭	길이	깊이	개소	수량	단위	
1	구	균열	0.1	0.6		2	1.20	m	거더내부
2	구	균열	0.1	1.2		1	1.20	m	거더내부
3	구	균열	0.1	0.6		1	0.60	m	거더내부
4	구	균열	0.1	0.6		1	0.60	m	거더내부
5	구	균열	0.1	0.5		1	0.50	m	거더내부
6	구	균열	0.1	0.4		1	0.40	m	거더내부
7	구	균열	0.2	1.5		1	1.50	m	거더내부
8	구	균열	0.1	1.5		1	1.50	m	거더내부
9	구	균열	0.1	0.3		1	0.30	m	거더내부
10	구	균열	0.1	1.5		1	1.50	m	거더내부
11	구	균열	0.1	1.5		3	4.50	m	바닥판하면
12	구	균열	0.1	1.4		2	2.80	m	바닥판하면
13	구	균열	0.1	1.0		1	1.00	m	바닥판하면
14	구	균열	0.1	2.0		1	2.00	m	바닥판하면
15	구	균열	0.1	1.6		1	1.60	m	바닥판하면
16	구	균열	0.1	1.5		1	1.50	m	바닥판하면
17	구	균열	0.1	1.4		1	1.40	m	바닥판하면
18	구	균열	0.1	0.8		1	0.80	m	바닥판하면
19	구	균열	0.1	0.9		1	0.90	m	바닥판하면
20	구	균열	0.1	2.4		1	2.40	m	바닥판하면
21	구	균열	0.1	1.5		1	1.50	m	바닥판하면
22	구	균열	0.1	2.0		1	2.00	m	바닥판하면
23	구	균열	0.1	1.5		1	1.50	m	바닥판하면
24	구	균열	0.1	2.0		1	2.00	m	바닥판하면
25	구	균열	0.1	1.3		1	1.30	m	바닥판하면
26	구	균열	0.1	1.5		1	1.50	m	바닥판하면
27	구	균열	0.1	1.4		1	1.40	m	바닥판하면
28	구	균열	0.1	1.6		1	1.60	m	바닥판하면
29	구	균열	0.1	2.4		1	2.40	m	바닥판하면
30	구	균열	0.1	2.0		1	2.00	m	바닥판하면
31	구	균열	0.1	1.5		1	1.50	m	바닥판하면
32	구	균열	0.1	1.7		1	1.70	m	바닥판하면
33	구	균열	0.1	3.0		1	3.00	m	바닥판하면
34	구	균열	0.1	1.3		1	1.30	m	바닥판하면
35	구	균열	0.1	1.0		1	1.00	m	바닥판하면
36									
37									
38									
39									
40									

점 검 범 례			
○	기 존 점 검	⬭	금 회 점 검

KEY PLAN

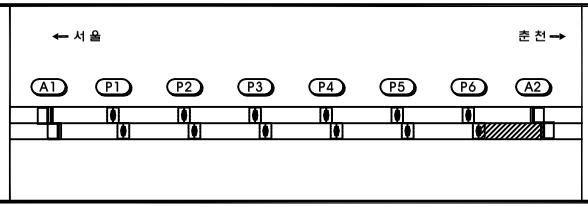

SECTION

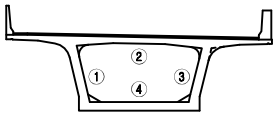

범례

균 열	박 리	백 태
망상균열	누 수	이토퇴적
철근노출	열 화	재료분리
체 수	박락,들뜸	부 식
포트홀	파 손	기 타

시설물명	노문1교(양양)
용 역 명	2017년 서울춘천고속도로 정밀점검용역(미사대교 등 29개 시설물)
점검기관	(주)에스코알티에스
도 면 명	**노문1교(양양) 거더내부 외관조사망도(제7경간)**
도면번호	21 / 29

4. 교각

노문1교(양양) 외관조사망도
(교각 P1)

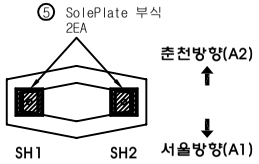

[평 면]

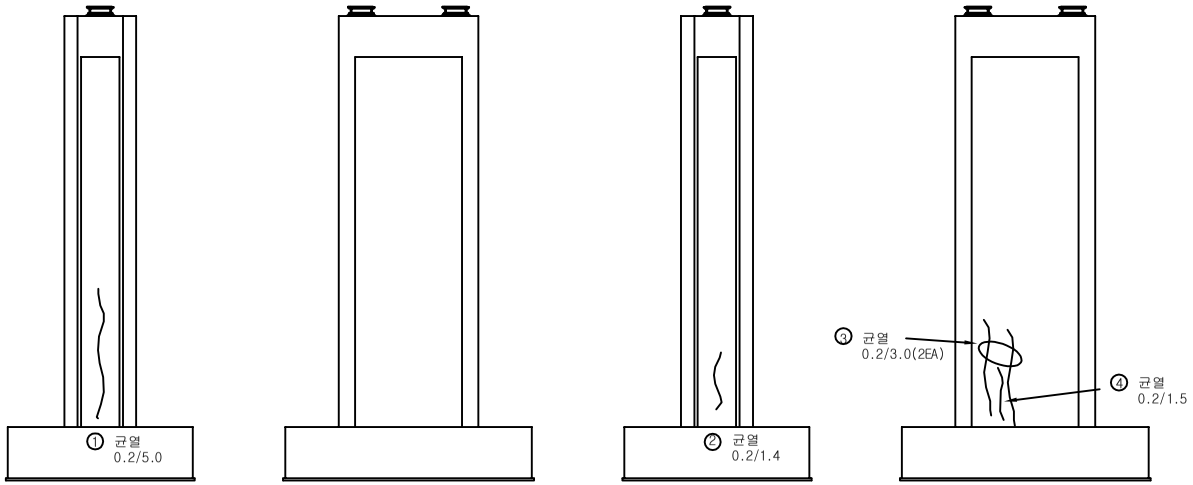

[좌측면] [정 면] [우측면] [배 면]

손 상 물 량 표

번호	신구	손상내용	손상규모						비고
			폭	길이	깊이	개소	수량	단위	
1	구	균열	0.2	5.0		1	5.00	m	교각
2	구	균열	0.2	1.4		1	1.40	m	교각
3	구	균열	0.2	3.0		2	6.00	m	교각
4	구	균열	0.2	1.5		1	1.50	m	교각
5	구	SolePlate 부식				2	2.00	EA	교량받침
6									
7									
8									
9									
10									
11									
12									
13									
14									
15									
16									
17									
18									
19									
20									
21									
22									
23									
24									
25									
26									
27									
28									
29									
30									
31									
32									
33									
34									
35									
36									
37									
38									
39									
40									

점 검 범 례			
○	기 존 점 검	⬭	금 회 점 검

KEY PLAN

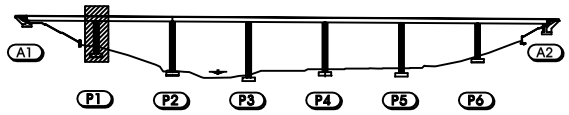

SECTION

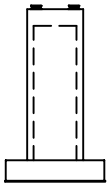

범례

균 열	박 리	백 태
망상균열	누 수	이토퇴적
철근노출	열 화	재료분리
체 수	박락,들뜸	부 식
포트홀	파 손	기 타

시설물명	노문1교(양양)
용 역 명	2017년 서울춘천고속도로 정밀점검용역(미사대교 등 29개 시설물)
점검기관	(주)에스코알티에스
도 면 명	노문1교(양양) 교각(P1) 외관조사망도
도면번호	22 / 29

노문1교(양양) 외관조사망도
(교각 P2)

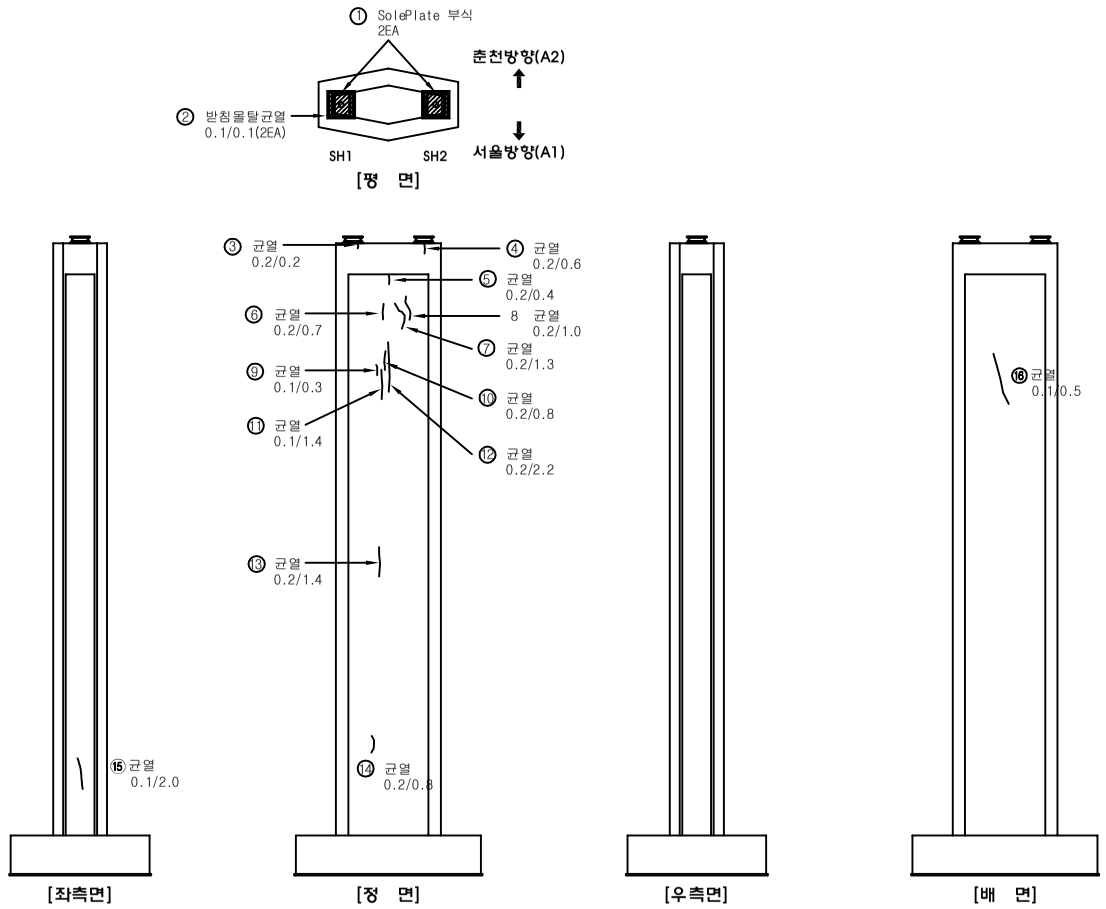

손 상 물 량 표

번호	신구	손상내용	손상규모						비고
			폭	길이	깊이	개소	수량	단위	
1	구	SolePlate 부식				2	2.00	EA	교량받침
2	구	받침몰탈균열	0.1	0.1		2	0.20	m	교량받침
3	구	균열	0.2	0.2		1	0.20	m	교각
4	구	균열	0.2	0.6		1	0.60	m	교각
5	구	균열	0.2	0.4		1	0.40	m	교각
6	구	균열	0.2	0.7		1	0.70	m	교각
7	구	균열	0.2	1.3		1	1.30	m	교각
8	구	균열	0.2	1.0		1	1.00	m	교각
9	구	균열	0.1	0.3		1	0.30	m	교각
10	구	균열	0.2	0.8		1	0.80	m	교각
11	구	균열	0.1	1.4		1	1.40	m	교각
12	구	균열	0.2	2.2		1	2.20	m	교각
13	구	균열	0.2	1.4		1	1.40	m	교각
14	구	균열	0.2	0.8		1	0.80	m	교각
15	구	균열	0.1	2.0		1	2.00	m	교각
16	신	균열	0.1	0.5		1	0.50	m	교각
17									
18									
19									
20									
21									
22									
23									
24									
25									
26									
27									
28									
29									
30									
31									
32									
33									
34									
35									
36									
37									
38									
39									
40									

점 검 범 례			
○	기 존 점 검	⬭	금 회 점 검

KEY PLAN

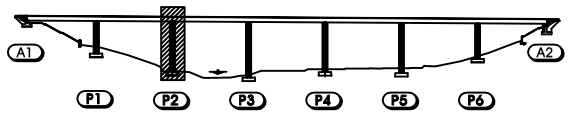

SECTION

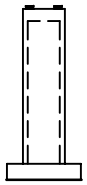

범례

균 열	박 리	백 태
망상균열	누 수	이토퇴적
철근노출	열 화	재료분리
체 수	박락,들뜸	부 식
포트홀	파 손	기 타

시설물명	노문1교(양양)
용 역 명	2017년 서울춘천고속도로 정밀점검용역(미사대교 등 29개 시설물)
점검기관	(주)에스코알티에스
도 면 명	노문1교(양양) 교각(P2) 외관조사망도
도면번호	23 / 29

노문1교(양양) 외관조사망도
(교각 P3)

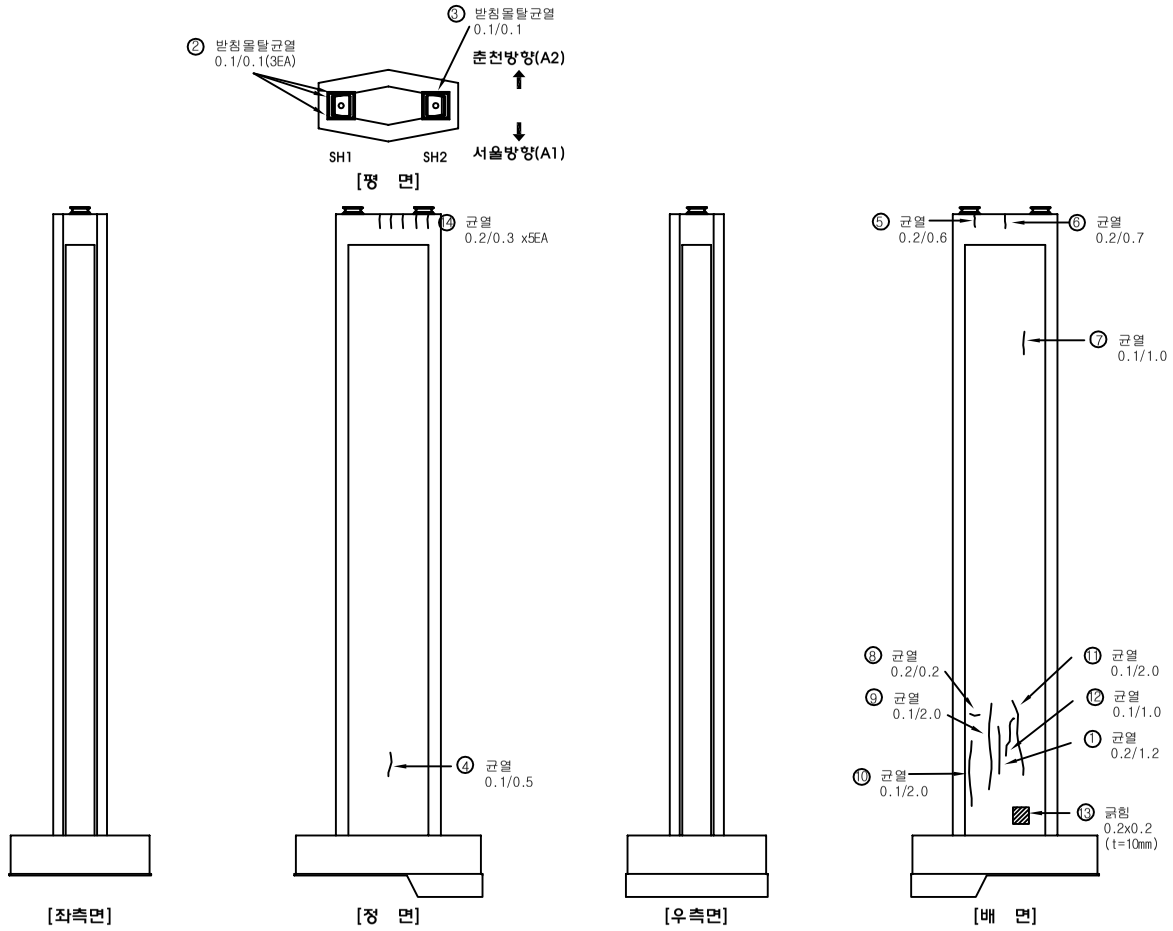

손 상 물 량 표

번호	신구	손상내용	손상규모						비고
			폭	길이	깊이	개소	수량	단위	
1	구	균열	0.2	1.2		1	1.20	m	교각
2	구	받침몰탈균열	0.1	0.1		3	0.30	m	교량받침
3	구	받침몰탈균열	0.1	0.1		1	0.10	m	교량받침
4	구	균열	0.1	0.5		1	0.50	m	교각
5	구	균열	0.2	0.6		1	0.60	m	교각
6	구	균열	0.2	0.7		1	0.70	m	교각
7	구	균열	0.1	1.0		1	1.00	m	교각
8	구	균열	0.2	0.2		1	0.20	m	교각
9	구	균열	0.1	2.0		1	2.00	m	교각
10	구	균열	0.1	2.0		1	2.00	m	교각
11	구	균열	0.1	2.0		1	2.00	m	교각
12	구	균열	0.1	1.0		1	1.00	m	교각
13	구	긁힘	0.2	0.2	10	1	0.04	m²	교각
14	신	균열	0.2	0.3		5	1.50	m	교각
15									
16									
17									
18									
19									
20									
21									
22									
23									
24									
25									
26									
27									
28									
29									
30									
31									
32									
33									
34									
35									
36									
37									
38									
39									
40									

점 검 범 례			
○	기 존 점 검	⬭	금 회 점 검

KEY PLAN

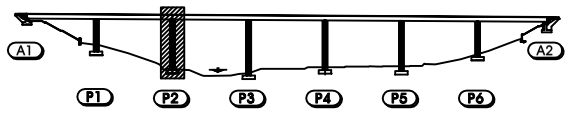

SECTION

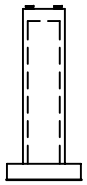

범례

균 열	박 리	백 태
망상균열	누 수	이토퇴적
철근노출	열 화	재료분리
체 수	박락,들뜸	부 식
포트홀	파 손	기 타

시설물명	노문1교(양양)
용 역 명	2017년 서울춘천고속도로 정밀점검용역(미사대교 등 29개 시설물)
점검기관	(주)에스코알티에스
도 면 명	노문1교(양양) 교각(P3) 외관조사망도
도면번호	24 / 29

노문1교(양양) 외관조사망도
(교각 P4)

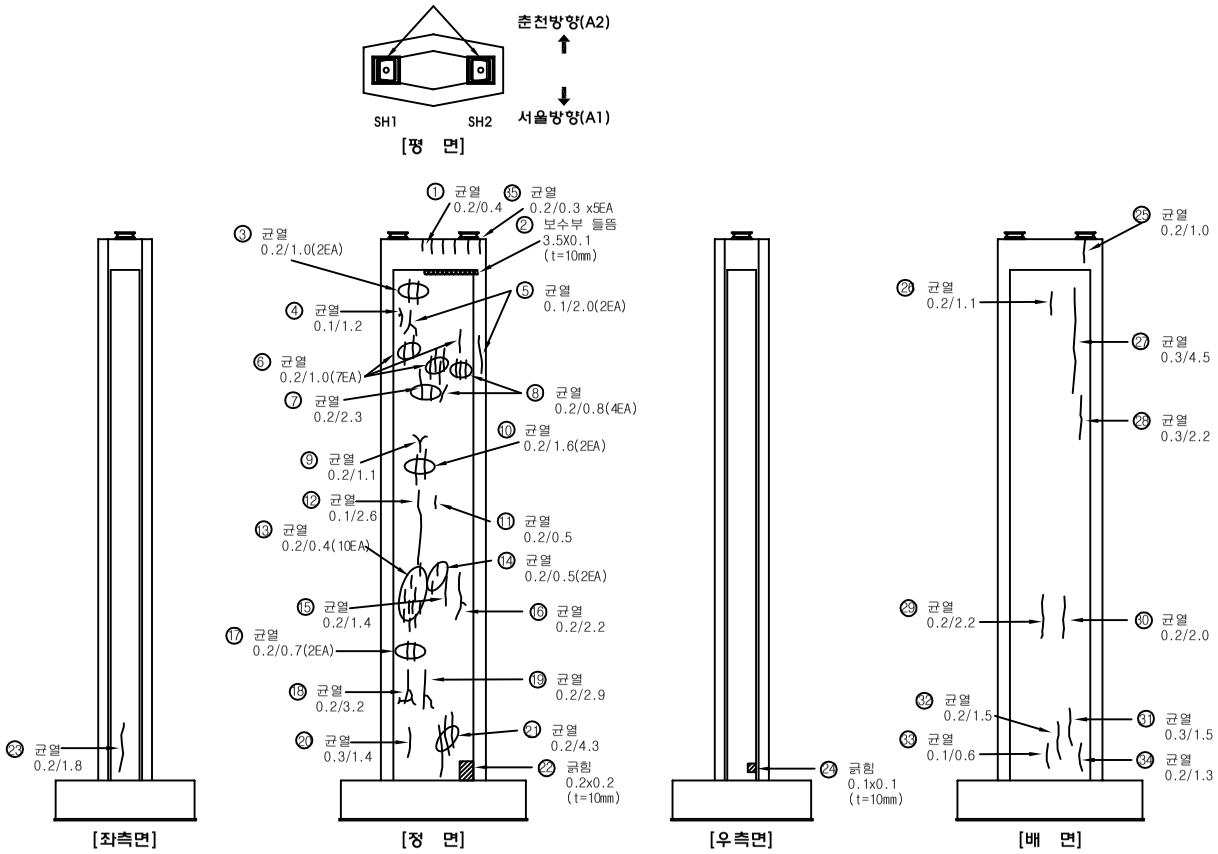

손 상 물 량 표

번호	신구	손상내용	손상규모						비고
			폭	길이	깊이	개소	수량	단위	
1	구	균열	0.2	0.4		1	0.40	m	교각
2	구	보수부 들뜸	3.5	0.1	10	1	0.35	㎡	교각
3	구	균열	0.2	1.0		2	2.00	m	교각
4	구	균열	0.1	1.2		1	1.20	m	교각
5	구	균열	0.1	2.0		2	4.00	m	교각
6	구	균열	0.2	1.0		7	7.00	m	교각
7	구	균열	0.2	2.3		1	2.30	m	교각
8	구	균열	0.2	0.8		4	3.20	m	교각
9	구	균열	0.2	1.1		1	1.10	m	교각
10	구	균열	0.2	1.6		2	3.20	m	교각
11	구	균열	0.2	0.5		1	0.50	m	교각
12	구	균열	0.1	2.6		1	2.60	m	교각
13	구	균열	0.2	0.4		10	4.00	m	교각
14	구	균열	0.2	0.5		2	1.00	m	교각
15	구	균열	0.2	1.4		1	1.40	m	교각
16	구	균열	0.2	2.2		1	2.20	m	교각
17	구	균열	0.2	0.7		2	1.40	m	교각
18	구	균열	0.2	3.2		1	3.20	m	교각
19	구	균열	0.2	2.9		1	2.90	m	교각
20	구	균열	0.3	1.4		1	1.40	m	교각
21	구	균열	0.2	4.3		1	4.30	m	교각
22	구	긁힘	0.2	0.2	10	1	0.04	㎡	교각
23	구	균열	0.2	1.8		1	1.80	m	교각
24	구	긁힘	0.1	0.1	10	1	0.01	㎡	교각
25	구	균열	0.2	1.0		1	1.00	m	교각
26	구	균열	0.2	1.1		1	1.10	m	교각
27	구	균열	0.3	4.5		1	4.50	m	교각
28	구	균열	0.3	2.2		1	2.20	m	교각
29	구	균열	0.2	2.2		1	2.20	m	교각
30	구	균열	0.2	2.0		1	2.00	m	교각
31	구	균열	0.3	1.5		1	1.50	m	교각
32	구	균열	0.2	1.5		1	1.50	m	교각
33	구	균열	0.1	0.6		1	0.60	m	교각
34	구	균열	0.2	1.3		1	1.30	m	교각
35	신	균열	0.2	0.3		5	1.50	m	교각
36									
37									
38									
39									
40									

점 검 범 례			
○	기 존 점 검	⬭	금 회 점 검

KEY PLAN

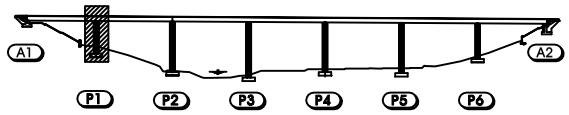

SECTION

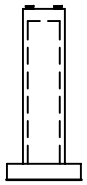

범례

균 열	박 리	백 태
망상균열	누 수	이토퇴적
철근노출	열 화	재료분리
체 수	박락,들뜸	부 식
포트홀	파 손	기 타

시설물명	노문1교(양양)
용 역 명	2017년 서울춘천고속도로 정밀점검용역(미사대교 등 29개 시설물)
점검기관	(주)에스코알티에스
도 면 명	노문1교(양양) 교각(P4) 외관조사망도
도면번호	25 / 29

노문1교(양양) 외관조사망도
(교각 P5)

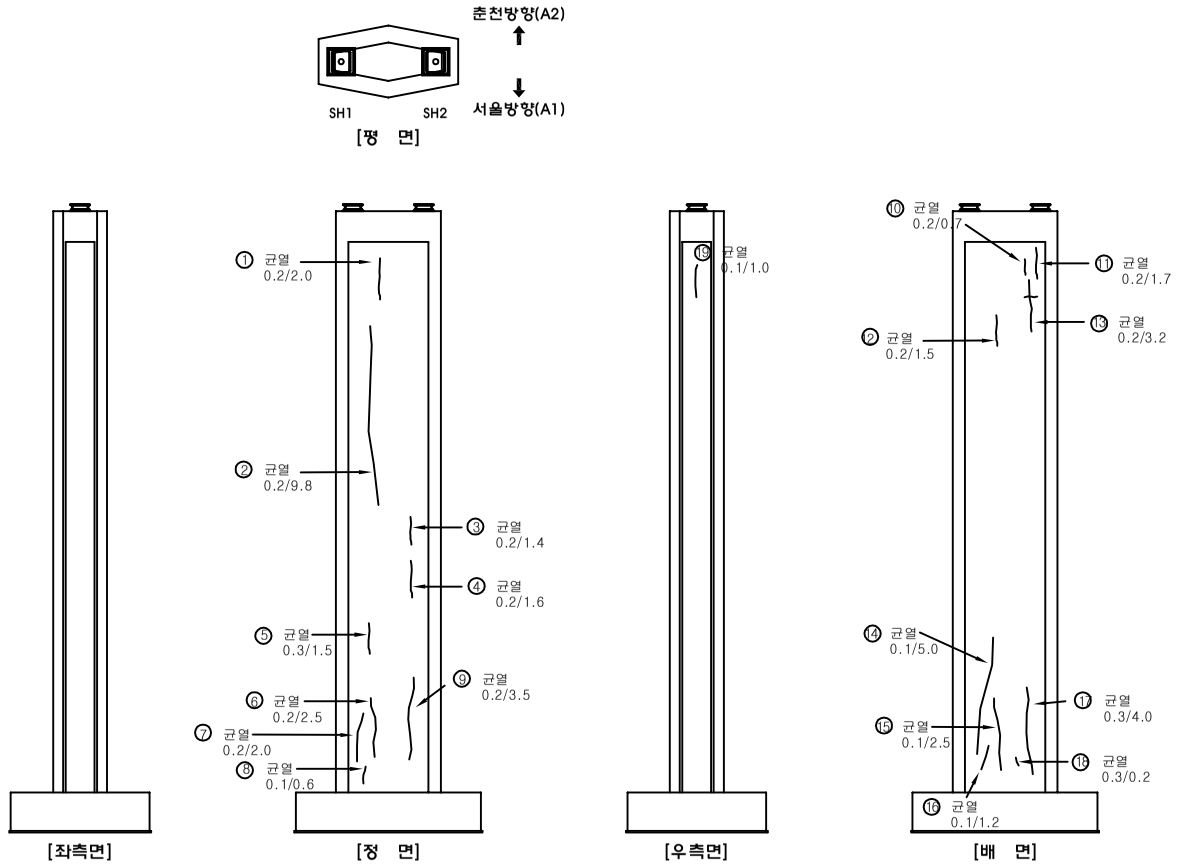

손 상 물 량 표

번호	신구	손상내용	손상규모						비고
			폭	길이	깊이	개소	수량	단위	
1	구	균열	0.2	2.0		1	2.00	m	교각
2	구	균열	0.2	9.8		1	9.80	m	교각
3	구	균열	0.2	1.4		1	1.40	m	교각
4	구	균열	0.2	1.6		1	1.60	m	교각
5	구	균열	0.3	1.5		1	1.50	m	교각
6	구	균열	0.2	2.5		1	2.50	m	교각
7	구	균열	0.2	2.0		1	2.00	m	교각
8	구	균열	0.1	0.6		1	0.60	m	교각
9	구	균열	0.2	3.5		1	3.50	m	교각
10	구	균열	0.2	0.7		1	0.70	m	교각
11	구	균열	0.2	1.7		1	1.70	m	교각
12	구	균열	0.2	1.5		1	1.50	m	교각
13	구	균열	0.2	3.2		1	3.20	m	교각
14	구	균열	0.1	5.0		1	5.00	m	교각
15	구	균열	0.1	2.5		1	2.50	m	교각
16	구	균열	0.1	1.2		1	1.20	m	교각
17	구	균열	0.3	4.0		1	4.00	m	교각
18	구	균열	0.3	0.2		1	0.20	m	교각
19	신	균열	0.1	1.0		1	1.00	m	교각
20									
21									
22									
23									
24									
25									
26									
27									
28									
29									
30									
31									
32									
33									
34									
35									
36									
37									
38									
39									
40									

점 검 범 례			
○	기 존 점 검	⬭	금 회 점 검

KEY PLAN

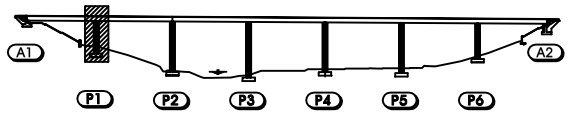

SECTION

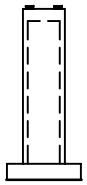

범례

균 열	박 리	백 태
망상균열	누 수	이토퇴적
철근노출	열 화	재료분리
체 수	박락,들뜸	부 식
포트홀	파 손	기 타

시설물명	노문1교(양양)
용 역 명	2017년 서울춘천고속도로 정밀점검용역(미사대교 등 29개 시설물)
점검기관	(주)에스코알티에스
도 면 명	노문1교(양양) 교각(P5) 외관조사망도
도면번호	26 / 29

노문1교(양양) 외관조사망도
(교각 P6)

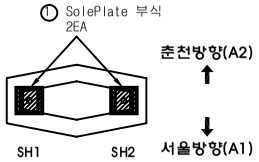

[평 면]

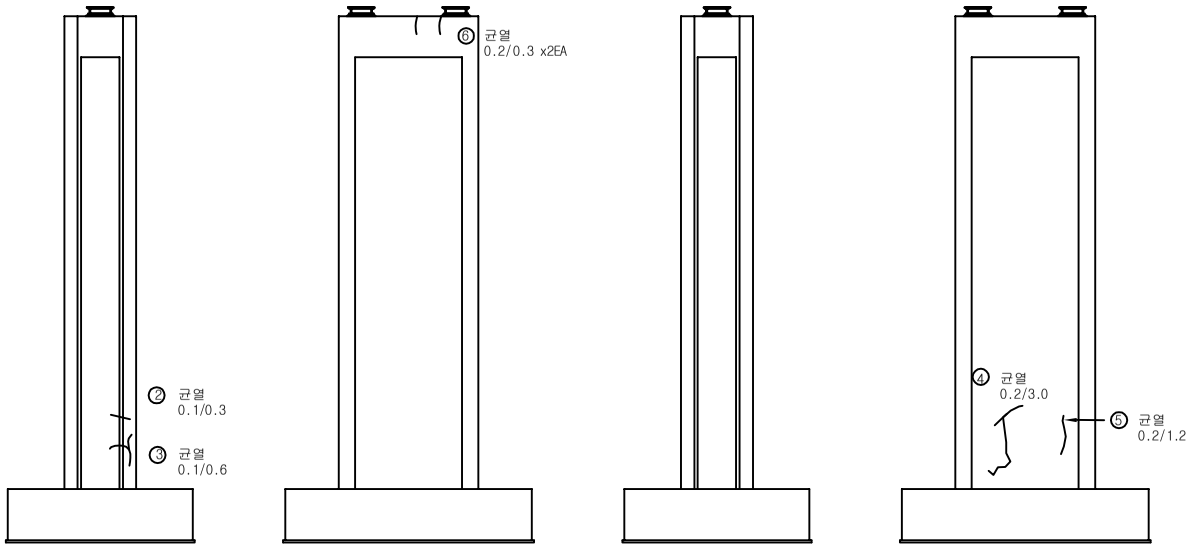

[좌측면] [정 면] [우측면] [배 면]

손 상 물 량 표

번호	신구	손상내용	손상규모						비고
			폭	길이	깊이	개소	수량	단위	
1	구	SolePlate 부식				2	2.00	EA	교량받침
2	구	균열	0.1	0.3		1	0.30	m	교각
3	구	균열	0.1	0.6		1	0.60	m	교각
4	구	균열	0.2	3.0		1	3.00	m	교각
5	구	균열	0.2	1.2		1	1.20	m	교각
6	신	균열	0.2	0.3		1	0.30	m	교각
7									
8									
9									
10									
11									
12									
13									
14									
15									
16									
17									
18									
19									
20									
21									
22									
23									
24									
25									
26									
27									
28									
29									
30									
31									
32									
33									
34									
35									
36									
37									
38									
39									
40									

점 검 범 례			
○	기 존 점 검	⬭	금 회 점 검

KEY PLAN

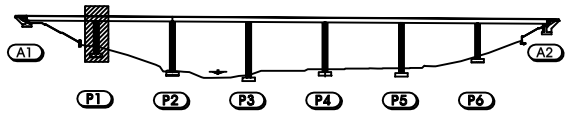

SECTION

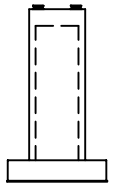

범례

균 열	박 리	백 태
망상균열	누 수	이토퇴적
철근노출	열 화	재료분리
체 수	박락,들뜸	부 식
포트홀	파 손	기 타

시설물명	노문1교(양양)
용 역 명	2017년 서울춘천고속도로 정밀점검용역(미사대교 등 29개 시설물)
점검기관	(주)에스코알티에스
도 면 명	노문1교(양양) 교각(P6) 외관조사망도
도면번호	27 / 29

5. 교대

노문1교(양양) 외관조사망도
(교대 A1)

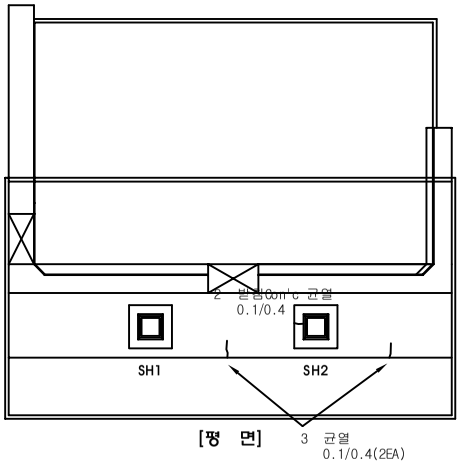

[정 면]

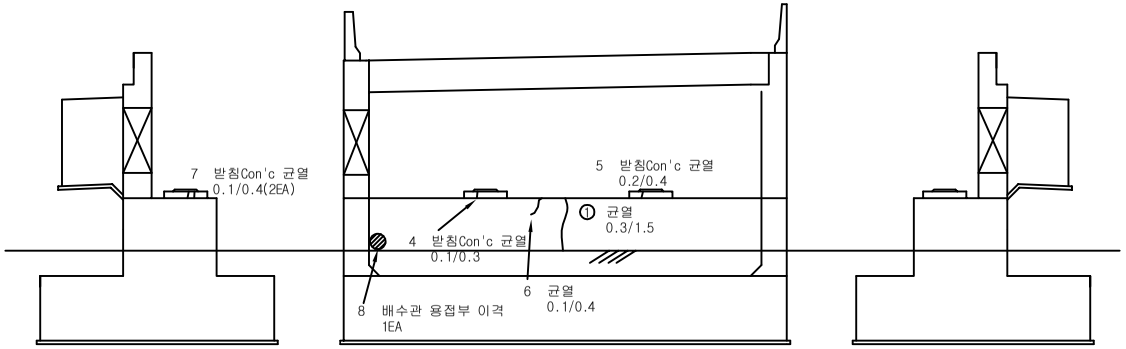

[좌측면] [정 면] [우측면]

손 상 물 량 표

번호	신구	손상내용	손상규모						비고
			폭	길이	깊이	개소	수량	단위	
1	구	균열	0.3	1.5		1	1.50	m	교대
2	구	받침Con'c 균열	0.1	0.4		1	0.40	m	교량받침
3	구	균열	0.1	0.4		2	0.80	m	교대
4	구	받침Con'c 균열	0.1	0.3		1	0.30	m	교량받침
5	구	받침Con'c 균열	0.2	0.4		1	0.40	m	교량받침
6	구	균열	0.1	0.4		1	0.40	m	교대
7	구	받침Con'c 균열	0.1	0.4		2	0.80	m	교량받침
8	구	배수관 용접부 이격				1	1.00	EA	배수시설
9									
10									
11									
12									
13									
14									
15									
16									
17									
18									
19									
20									
21									
22									
23									
24									
25									
26									
27									
28									
29									
30									
31									
32									
33									
34									
35									
36									
37									
38									
39									
40									

점 검 범 례			
○	기 존 점 검	⬭	금 회 점 검

KEY PLAN

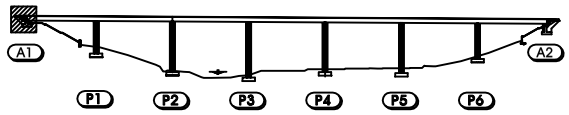

SECTION

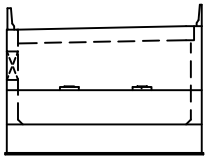

범례

균 열	박 리	백 태
망상균열	누 수	이토퇴적
철근노출	열 화	재료분리
체 수	박락,들뜸	부 식
포트홀	파 손	기 타

시설물명	노문1교(양양)
용 역 명	2017년 서울춘천고속도로 정밀점검용역(미사대교 등 29개 시설물)
점검기관	(주)에스코알티에스
도 면 명	노문1교(양양) 교대(A1) 외관조사망도
도면번호	28 / 29

노문1교(양양) 외관조사망도

(교대 A2)

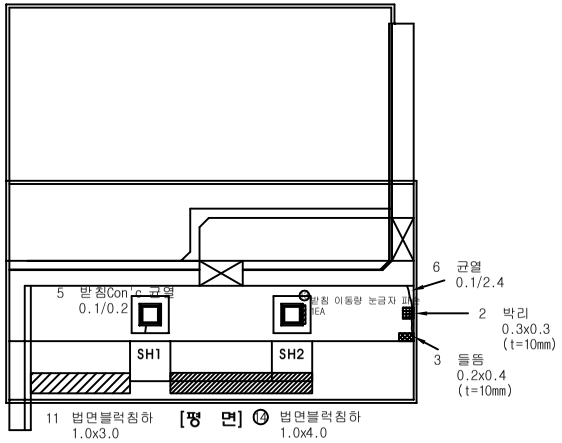

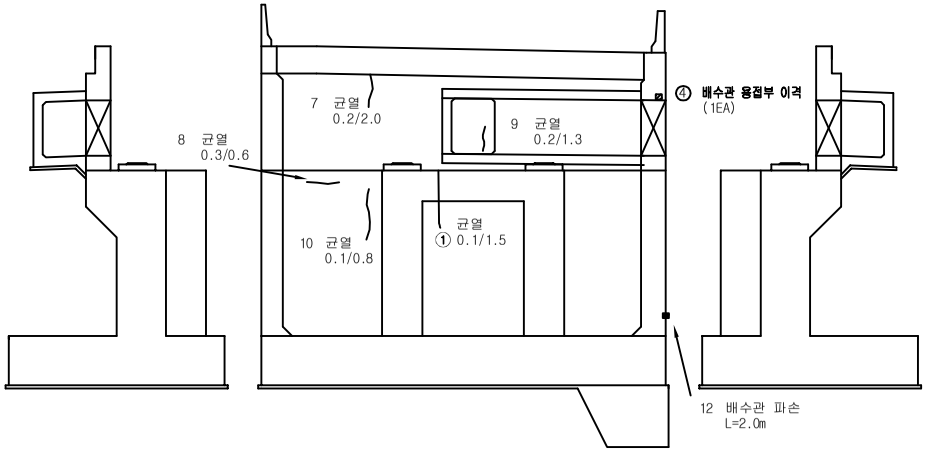

[좌측면] [정 면] [우측면]

손 상 물 량 표

번호	신구	손상내용	손상규모						비고
			폭	길이	깊이	개소	수량	단위	
1	구	균열	0.1	1.5		1	1.50	m	교대
2	구	박리	0.3	0.3	10	1	0.09	㎡	교대
3	구	들뜸	0.2	0.4	10	1	0.08	㎡	교대
4	구	배수관 용접부 이격				1	1.00	EA	배수시설
5	구	받침Con'c 균열	0.1	0.2		1	0.20	m	교량받침
6	구	균열	0.1	2.4		1	2.40	m	교대
7	구	균열	0.2	2.0		1	2.00	m	교대
8	구	균열	0.3	0.6		1	0.60	m	교대
9	구	균열	0.2	1.3		1	1.30	m	교대
10	구	균열	0.1	0.8		1	0.80	m	교대
11	구	법면블럭침하	1.0	3.0		1	3.00	㎡	교대
12	구	배수관 파손		2.0		1	2.00	m	배수시설
13	신	받침 이동량 눈금자 파손				1	1.00	EA	교량받침
14	신	법면블럭침하	1.0	4.0		1	4.00	㎡	교대
15									
16									
17									
18									
19									
20									
21									
22									
23									
24									
25									
26									
27									
28									
29									
30									
31									
32									
33									
34									
35									
36									
37									
38									
39									
40									

점 검 범 례			
○	기 존 점 검	⬭	금 회 점 검

KEY PLAN

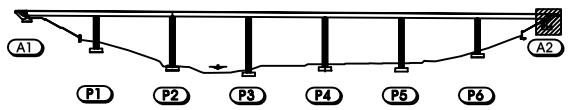

SECTION

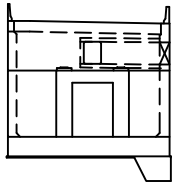

범례

균 열	박 리	백 태
망상균열	누 수	이토퇴적
철근노출	열 화	재료분리
체 수	박락,들뜸	부 식
포트홀	파 손	기 타

시설물명	노문1교(양양)
용 역 명	2017년 서울춘천고속도로 정밀점검용역(미사대교 등 29개 시설물)
점검기관	(주)에스코알티에스
도 면 명	노문1교(양양) 교대(A2) 외관조사망도
도면번호	29 / 29